Tobii Dynavox Indi® 7
Manuel de lutilisateur

tobii dynavox

Manuel de lutilisateur Tobii Dynavox Indi® 7

Version 1.0.2
05/2018
Tous droits réservés
Copyright © Tobii AB (publ)

Il est interdit de reproduire toute partie de ce document, de stocker des données qui en sont issues, ou de les transmettre sous quelque forme que ce soit (électronique, photocopie, enregistrement, ou autre) sans permission préalable écrite de l'éditeur.

La protection du copyright concerne toutes les formes, sujets, contenus et matériaux soumis au copyright, ainsi que les informations autorisées par l'autorité statuaire ou judiciaire, et les cas cités ci-après, y compris sans limitation, les matériaux générés par les programmes du logiciel qui sont affichés à l'écran tels que les fenêtres, les menus, etc.

Les informations du présent document sont la propriété de Tobii Dynavox. Toute reproduction, totale ou partielle, sans l'autorisation écrite préalable de Tobii Dynavox est interdite.

Les produits répertoriés dans ce document peuvent correspondre à des marques et/ou des marques déposées par leurs propriétaires respectifs. L'éditeur et l'auteur ne revendiquent aucune de ces marques.

Bien que toutes les précautions aient été prises lors de la préparation de ce document, l'éditeur et l'auteur ne pourront être tenus responsables pour toute erreur ou omission, ou pour les dommages entraînés par l'utilisation des informations contenues dans ce document, ou par l'utilisation des programmes et du code source qui peuvent l'accompagner. En aucun cas l'éditeur et l'auteur ne pourront être tenus responsable en cas de perte de profits ou tout autre dommage commercial résultant, directement ou indirectement, de ce document.

Le contenu est susceptible d'être modifié sans avertissement préalable.

Veuillez consulter le site web de Tobii Dynavox www.TobiiDynavox.com pour les versions mises à jour de ce document.

Coordonnées :

Tobii Dynavox
, Karlsrovagen 2D
, 182 53 Danderyd,
Suède

+46 8 663 69 90

Tobii Dynavox LLC
2100 Wharton Street Suite 400
Pittsburgh, PA 15203
États-Unis

+1-800-344-1778

Table des matières

1 Introduction 5
1.1 Explication des avertissements 5
1.2 Symboles et marquages 5
1.3 Utilisation prévue 6
1.4 Contenu du pack 6
1.4.1 Indi 7 avec Tobii Dynavox Communication Software 7
2 Sécurité 8
2.1 Prévention des pertes auditives 8
2.2 Alimentation et batteries 8
2.3 Température : 9
2.4 Montage 9
2.5 Situations d'urgence 10
2.6 Électricité 10
2.7 Sécurité des enfants 10
2.8 Logiciel 10
2.9 Champ magnétique 10
2.10 Responsabilité 10
2.11 Contrôle de l'environnement 10
3 Présentation générale de Indi 7 11
3.1 Principales fonctions 11
3.2 Conception du produit 11
3.2.1 Ports, capteurs et boutons de l'appareil 11
3.3 Logiciels pré-installés 12
4 Batterie du Indi 7 13
4.1 Batterie 13
4.2 Charger la tablette 13
4.2.1 Vérification du niveau de charge 13
4.2.2 Comportement du témoin d'alimentation DEL 13
5 Utilisation du Indi 7 14
5.1 Mise en marche de l'appareil 14
5.1.1 Informations sur le mot de passe 14
5.1.2 L'application Discover Tobii Dynavox 14
5.2 Éteindre Indi 7 14
5.3 Économie d'énergie 14
5.4 Utilisation de l'appareil photo et de la caméra 15
5.5 Réglage du volume 15
5.6 Réglage du son 15
5.7 Utilisation des microphones 15
5.8 Tobii Dynavox Windows Settings Utility 15
5.9 Réinitialiser Indi 7 16
6 Entretien du produit 19
6.1 Température et humidité 19
6.1.1 Utilisation générale - Température de fonctionnement 19
6.1.2 Transport et stockage 19
6.2 Mise au rebut de l'appareil Indi 7 19
6.3 Placement 19

6.4 Transport du Indi 7 19
6.5 Mise au rebut du Indi 7 19
Annexe A Assistance technique, garantie, documents de familiarisation 20
Annexe B Informations sur la conformité des produits 21
B1.1 Pour l'équipement de la section 15 B 21
B1.2 Pour les appareils portables 21
Annexe C Caractéristiques techniques 24
Annexe D Accessoires approuvés 26

1 Introduction

Merci d'avoir acheté Indi 7 de Tobii Dynavox !

Pour vous assurer que ce produit vous offrira des performances optimales, veuillez prendre le temps de lire attentivement le présent manuel.

Indi 7 est une tablette de synthèse vocale Tobii Dynavox conçue pour être utilisée en tant que dispositif d'aide à la communication améliorée et d'accès à un ordinateur ainsi que comme terminal de contrôle d'environnement (domotique) pour les personnes atteintes de déficience de la parole ou du langage ou d'incapacité physique ou cognitive.

1.1 Explication des avertissements

Dans ce manuel, nous utilisons quatre (4) niveaux d'avertissement comme expliqué ci-dessous :

Le symbole Remarque informe l'utilisateur d'un fait important ou qui demande une attention particulière.

Le symbole Attention informe l'utilisateur d'un fait susceptible d'occasionner des dégâts ou un dysfonctionnement de l'appareil.

Le symbole Avertissement signale un fait qui pourrait présenter un risque pour l'utilisateur si l'avertissement est ignoré.

Le symbole Volume élevé signale à l'utilisateur un fait susceptible d'entraîner des pertes auditives.

1.2 Symboles et marquages

Cette section fournit des informations concernant les symboles utilisés sur Indi 7 , ses accessoires ou son emballage.

Symbole ou marquage	Description
	Marche/arrêt
	Mettre au rebut dans le respect de la législation locale applicable.
	CE est le sigle de la Communauté Européenne. Le marquage CE indique aux fonctionnaires des douanes de l'Union Européenne que le produit est conforme à une ou plusieurs directives de la Communauté Européenne.
	Ce marquage est utilisé pour les produits électroniques fabriqués ou vendus aux États-Unis. Il certifie que les interférences électromagnétiques produites par l'appareil sont en deçà des limites approuvées par la Commission Fédérale des Communications.
IP22	Degré de protection contre l'introduction dangereuse d'eau ou de corps étrangers (pour l'unité centrale/l'appareil).
	Consulter le manuel de l'utilisateur
	Ce produit satisfait les exigences de sécurité UL au Canada et aux États-Unis.

Symbole ou marquage	Description
	Conforme aux exigences CEM applicables en Australie
	Équipement conforme à la classe II de sécurité (isolation renforcée)
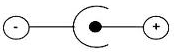	Ce marquage indique la polarité des broches de sortie du bloc secteur adaptateur CA/CC.
-	Baisser le volume
+	Augmenter le volume
	Pièce appliquée de type BF
	Attention
	Destiné à une utilisation en intérieur.
	Produit pleinement conforme à la loi allemande sur la sécurité des produits.
	Ce dispositif peut interférer avec d'autres équipements.

1.3 Utilisation prévue

Tobii Dynavox Indi 7 est un appareil de synthèse vocale (SGD) qui comporte un logiciel de communication destiné aux personnes ayant des difficultés à parler suite à des blessures, une situation de handicap ou en raison de maladies. La méthode de saisie principale est la méthode tactile, mais l'appareil prend aussi en charge les saisies par défilement par l'intermédiaire de commutateurs Bluetooth ou USB. Avec Tobii Dynavox Indi 7, l'utilisateur bénéficie de la liberté et de la souplesse du système d'exploitation Microsoft® Windows, ainsi que la possibilité de commander un téléviseur et autres appareils ménagers via la fonction de télécommande à infrarouge intégrée à l'appareil (en fonction de la configuration). Tobii Dynavox Indi 7 est un appareil médical de classe I.

Contre-indication : L'appareil Indi 7 n'est pas un appareil d'assistance vitale.

En cas de défaillance du Indi 7, l'utilisateur ne peut s'en servir pour communiquer.

L'appareil est principalement conçu pour une utilisation en intérieur.

1.4 Contenu du pack

Il est recommandé de conserver l'emballage d'origine du Indi 7.

Si l'appareil devait être retourné à Tobii Dynavox pour des problèmes ou une réparation sous garantie, il est utile d'utiliser l'emballage d'origine (ou un strict équivalent) pour le transport. La plupart des transporteurs exigent un emballage d'au moins 5 cm autour de l'appareil.

Remarque : En accord avec la règlementation de la Commission mixte, tout emballage, notamment les boîtes envoyées à Tobii Dynavox doit être éliminé.

1.4.1 Indi 7 avec Tobii Dynavox Communication Software

Le pack du Indi 7 avec Tobii Dynavox Communication Software comprend les éléments suivants :

- 1 appareil Indi 7
- 1 alimentation pour l'appareil Indi 7
- 1 Câble adaptateur On the Go (micro USB à micro USB)
- 1 licence Windows 10 Pro
- 1 Tobii Dynavox Snap™ + Core First® (pré-installé)
- 1 Manuel utilisateur Indi 7 (dans l'appareil sous forme de document PDF)
- 1 Guide de démarrage rapide pour Indi 7 (imprimé)
- 1 Document de sécurité et de conformité
- 1 Garantie

2 Sécurité

L'appareil Indi 7 a été testé et certifié conforme à toutes les spécifications et normes citées dans la section *Annexe B Informations sur la conformité des produits, page 21* et dans la section *Annexe C Caractéristiques techniques, page 24* de ce manuel. Néanmoins, afin de garantir le fonctionnement en toute sécurité de votre appareil Indi 7, veillez à respecter les consignes de sécurité suivantes :

Aucune modification de ce matériel n'est autorisée

Contre-indication : L'appareil Indi 7 n'est pas un appareil d'assistance vitale.

En cas de défaillance du Indi 7, l'utilisateur ne peut s'en servir pour communiquer.

L'utilisateur ne doit jamais tenter de changer la batterie. Toute modification de la batterie peut déclencher une explosion.

L'appareil Indi 7 ne doit pas être utilisé comme un appareil d'assistance vitale, et l'utilisateur ne doit pas s'en trouver tributaire en cas de panne due à une coupure d'électricité ou une autre cause.

La bandoulière et le câble de chargement peuvent présenter des risques d'étranglement pour les enfants en bas âge. Ne laissez pas les enfants en bas âge sans surveillance à proximité de la bandoulière et du câble de chargement.

Il peut exister un risque d'étouffement si de petites pièces se détachent du Indi 7.

L'appareil Indi 7 ne doit pas être exposé à la pluie, ni être utilisé dans des conditions météorologiques qui ne correspondent pas aux caractéristiques techniques de l'appareil Indi 7.

Les jeunes enfants ne doivent pas avoir accès à l'appareil Indi 7, ni l'utiliser, sans la surveillance de parents ou tuteurs.

L'appareil Indi 7 doit être déplacé/transporté avec précaution.

2.1 Prévention des pertes auditives

L'utilisation d'écouteurs, d'un casque ou de haut-parleurs à un volume élevé peut entraîner une perte définitive de l'audition. Pour éviter cela, le volume doit être réglé sur un niveau sûr. Avec le temps, il est possible de devenir insensibilisé aux niveaux sonores élevés qui peuvent sembler acceptables alors qu'ils risquent d'endommager l'ouïe. Si vous ressentez des symptômes tels qu'un sifflement d'oreilles, veuillez baisser le volume ou arrêter d'utiliser les écouteurs/le casque. Plus le volume est élevé, plus votre ouïe risque d'être endommagée rapidement.

Pour protéger votre ouïe, les audiologistes recommandent de prendre les mesures suivantes :

- Limitez le temps d'utilisation des écouteurs ou du casque à volume élevé.
- Évitez d'augmenter le volume de manière à bloquer les bruits ambiants.
- Baissez le volume si vous ne pouvez pas entendre parler des personnes situées à côté de vous.

Pour déterminer un niveau de volume sûr :

- Réglez la commande du volume à un niveau faible.
- Augmentez lentement le son jusqu'à ce que vous l'entendiez confortablement et clairement, sans distorsion.

2.2 Alimentation et batteries

L'appareil Indi 7 contient une batterie rechargeable. Toutes les batteries rechargeables s'abîment avec le temps. Ainsi, le temps possible d'utilisation du après une charge complète peut diminuer avec le temps par rapport au moment où l'appareil était neuf.

L'appareil Indi 7 utilise des batteries Li-ion Polymer.

Si vous vous trouvez dans un environnement chaud, gardez à l'esprit que la température peut affecter la capacité de la batterie à se charger. La température interne doit être comprise entre 0 °C/32°F et 45 °C/113°F pour que la batterie puisse se charger. Si la température interne s'élève au-dessus de 45 °C/113 °F les batteries ne se chargeront pas du tout.

Déplacez l'appareil Indi 7 dans un environnement plus frais, et laissez la batterie se charger correctement.

Évitez d'exposer l'appareil Indi 7 au feu ou à des températures supérieures à 60 °C/140 °F. Ces conditions peuvent entraîner un dysfonctionnement de la batterie, la génération de chaleur, une inflammation ou une explosion. N'oubliez pas que, dans le pire des cas, les températures peuvent atteindre un niveau bien supérieur à celui mentionné ci-dessus, par exemple dans le coffre d'une voiture un jour de grande chaleur. Conserver l'appareil Indi 7 dans le coffre d'une voiture par temps chaud est donc susceptible d'entraîner un dysfonctionnement.

Ne chargez la batterie du Indi 7 que dans une température ambiante comprise entre 0 °C/32 °F et 45 °C/113 °F.

N'utilisez que le chargeur fourni dans l'emballage pour charger l'appareil Indi 7. L'utilisation d'un chargeur non-autorisé peut gravement endommager l'appareil Indi 7.

Pour assurer un fonctionnement en toute sécurité de l'appareil Indi 7, n'utilisez que le chargeur et les accessoires approuvés par Tobii Dynavox.

N'ouvrez pas et ne modifiez pas le boîtier de l'appareil Indi 7 ou l'alimentation électrique, car vous risqueriez d'être exposé à une tension électrique potentiellement dangereuse. L'appareil ne contient pas de pièces remplaçables. En cas d'endommagement mécanique de l'appareil Indi 7 ou de ses accessoires, **ne tentez pas de les utiliser**.

Si la batterie n'est pas chargée, ou si le Indi 7 n'est pas alimenté en électricité, l'appareil Indi 7 s'éteindra.

Si le câble d'alimentation est endommagé, il ne peut être remplacé que par le personnel de maintenance. N'utilisez pas le câble d'alimentation tant qu'il n'a pas été remplacé.

Débranchez la prise d'alimentation du chargeur de la prise murale lorsque l'appareil n'est pas en cours de chargement et débranchez le câble d'alimentation de celui-ci.

Des réglementations spéciales s'appliquent à l'envoi d'appareils contenant des batteries Li-ion Polymer. Si ces batteries tombent, sont écrasées, ou court-circuitées, elles peuvent libérer de dangereuses quantités de chaleur et s'enflammer. En outre, il est dangereux de les exposer au feu.

Veuillez consulter la réglementation IATA pour le transport des batteries au lithium métal ou lithium-ion : http://www.iata.org/whatwedo/cargo/dangerous_goods/Pages/lithium_batteries.aspx

Le chargeur ne doit être utilisé que sous la supervision d'un adulte ou du personnel soignant.

2.3 Température :

Si on utilise l'appareil directement à la lumière du soleil ou dans tout autre environnement chaud, le Indi 7 peut présenter des surfaces très chaudes. Un capteur de température intégré contrôle la température. Si le capteur détecte une température interne élevée, l'appareil déclenchera automatiquement l'arrêt de Windows ou se mettra en veille (en fonction de la configuration du bouton Démarrage de Windows). Il se peut que l'appareil Indi 7 ne puisse redémarrer qu'au bout d'un certain temps car il doit d'abord refroidir.

2.4 Montage

Le Indi 7 doit être monté conformément aux instructions du FABRICANT relatives aux fixations ou consoles de montage agréées. Tobii Dynavox et ses représentants déclinent toute responsabilité pour les dommages et les blessures corporelles occasionnés à une personne ou à ses biens lors de la chute d'un Indi 7 de son dispositif de montage. Le montage d'un Indi 7 s'effectue entièrement aux risques et périls de l'utilisateur.

2.5 Situations d'urgence

Ne soyez pas tributaire de l'appareil Indi 7 pour vos appels d'urgence ou transactions bancaires. Nous vous recommandons de garder à votre disposition plusieurs moyens de communication en cas d'urgence. Les transactions bancaires ne doivent être effectuées que par le biais d'un système recommandé par votre banque et approuvé conformément à ses propres critères de qualité.

2.6 Électricité

N'ouvrez pas le boîtier métallique de l'appareil Indi 7, car vous pourriez être exposé à une tension électrique potentiellement dangereuse. L'appareil ne contient pas de pièces remplaçables.

2.7 Sécurité des enfants

Les appareils Indi 7 sont des systèmes informatiques et dispositifs électroniques avancés. En tant que tels, ils sont constitués par l'assemblage de nombreuses pièces séparées. Entre les mains d'un enfant, certaines de ces pièces sont susceptibles de se détacher de l'appareil, ce qui peut présenter un risque d'étouffement ou autre danger pour l'enfant.

Les jeunes enfants ne doivent pas avoir accès à l'appareil, ni l'utiliser, sans la surveillance de parents ou tuteurs.

2.8 Logiciel

L'utilisation d'un programme antivirus est fortement recommandée.

Un logiciel autre que celui qui est pré-installé sur le Indi 7 sera installé aux risques et périls de l'utilisateur. Un logiciel externe pourrait entraîner un dysfonctionnement du Indi 7 qui pourrait ne pas être pris en charge par la garantie.

2.9 Champ magnétique

L'appareil Indi 7 contient des aimants. Les champs magnétiques peuvent interférer avec les pacemakers, les défibrillateurs, ou autres appareils médicaux. De manière générale, nous vous conseillons de maintenir une distance minimale de 15 centimètres entre les composants contenant des aimants et votre appareil cardiaque.

Si vous pensez que le Indi 7 interfère avec votre pacemaker ou tout autre appareil médical, interrompez l'utilisation de l'appareil Indi 7 et consultez votre médecin pour obtenir des informations précises sur l'appareil médical affecté.

2.10 Responsabilité

Toute utilisation du Indi 7 en dehors des conditions prévues, et l'utilisation en concomitance avec des logiciels ou du matériel tiers qui pourraient le détourner de son usage premier représente un risque dont Tobii Dynavox ne prend pas la responsabilité.

2.11 Contrôle de l'environnement

La télécommande IR programmable — l'unité de contrôle de l'environnement (ECU) ne doit pas être considérée comme l'unique méthode d'interaction avec les appareils contrôlés par télécommandes IR.

3 Présentation générale de Indi 7

3.1 Principales fonctions

Les appareils Indi 7 comportent plusieurs fonctions intégrées.

- 2 × Appareil photo/caméra
- 1 × Microphone intégré
- 1 × Connecteurs USB 2.0
- 2 × Haut-parleurs intégrés
- 1 × Connecteur pour écouteurs
- 1 × Bluetooth®
- 1 × WLAN (Réseau local sans fil)

3.2 Conception du produit

L'appareil Indi 7 possède un écran couleur capacitif, à rétro-éclairage à LED. Le Indi 7 comporte un écran de 7 ″ avec une résolution de 1920 × 1200 pixels.

3.2.1 Ports, capteurs et boutons de l'appareil

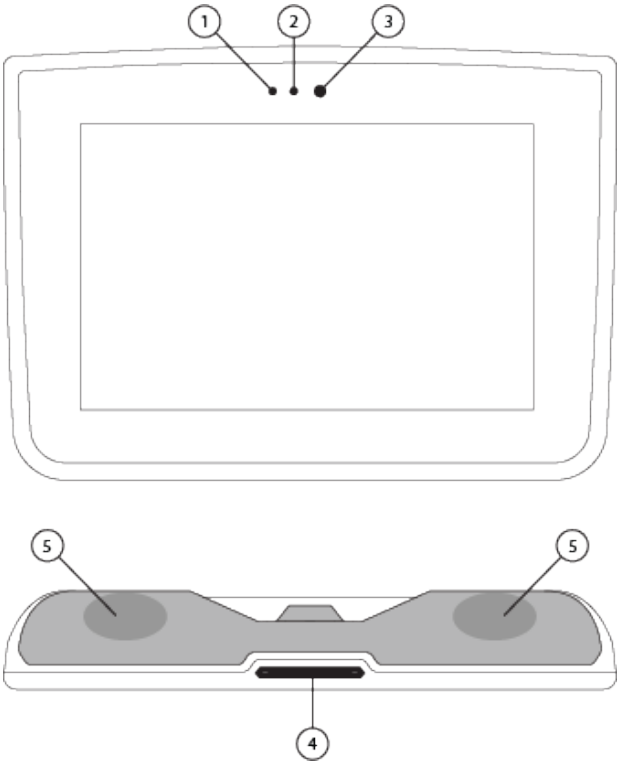

Figure 3.1 Tablette Indi 7

Position	Description	Position	Description
1	Indicateur de charge	4	Bouton de réglage du volume
2	Capteur de lumière ambiante	5	Haut-parleurs
3	Caméra arrière (Webcam)		

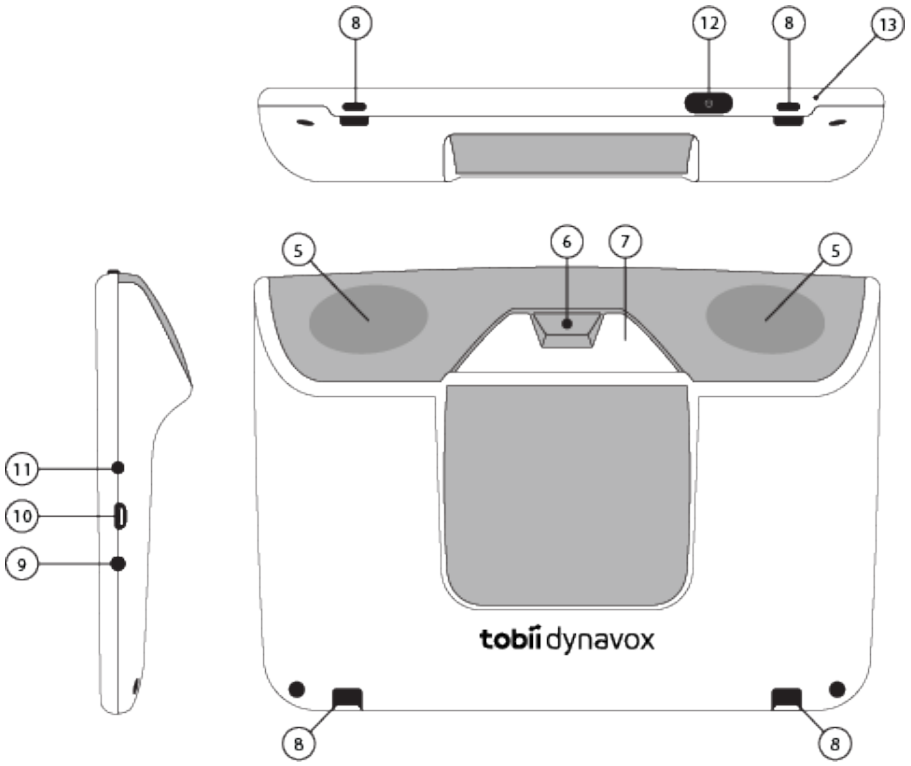

Figure 3.2 Tablette Indi 7

Position	Description	Position	Description
5	Haut-parleurs	10	Port micro USB
6	Caméra avant	11	Micro/Casque audio/Prise audio jack pour microphone externe :
7	Fenêtre à infrarouges	12	Bouton marche/arrêt
8	Points d'attache	13	Microphone intégré
9	Port d'alimentation		

Ne forcez jamais un contacteur à rentrer dans un port. Si le contacteur ne rentre pas dans le port relativement facilement, ils ne correspondent probablement pas. Vérifiez que le contacteur correspond au port et que vous l'avez placé correctement par rapport au port.

Soyez particulièrement attentif en utilisant le connecteur USB.

3.3 Logiciels pré-installés

L'appareil Indi 7 est livré avec tous les logiciels requis pré-commandés installés et prêts à l'utilisation. S'il est nécessaire de procéder à une réinstallation, quel que soit le moment, effectuez une récupération d'usine.

4 Batterie du Indi 7

4.1 Batterie

L'appareil Indi 7 dispose d'une batterie intégrée. Microsoft Windows émet des avertissements sur l'état de chargement de la batterie à certains niveaux. Si l'appareil Indi 7 n'est pas chargé ou alimenté en électricité, il s'éteindra automatiquement. Pour en savoir plus, voir *Annexe C Caractéristiques techniques, page 24*.

4.2 Charger la tablette

1. Branchez le câble d'alimentation au connecteur d'alimentation de l'appareil.
2. Branchez le chargeur sur une prise électrique, et chargez la tablette jusqu'à ce que la batterie soit complètement chargée.
3. Une fois votre appareil entièrement rechargé, débranchez le chargeur de l'appareil et de la prise électrique.

Vous ne **pouvez pas** surcharger la batterie. On peut recharger la batterie pendant la nuit.

Vous **pouvez** utiliser l'appareil pendant que le batterie est en charge.

En raison de réactions chimiques internes, les performances de la batterie peuvent se détériorer avec le temps. De plus, si les conditions d'usage ne sont pas respectées (charge, décharge, température ambiante, etc.) selon les paramètres recommandés, l'espérance de vie de la batterie peut être réduite, ou la batterie peut endommager l'appareil Indi 7. Si la batterie est incapable de maintenir sa charge pendant une longue période de temps, même si elle est correctement chargée, il peut s'avérer nécessaire de la remplacer.

Avec une utilisation normale, la batterie doit être remplacée tous les 12 à 18 mois. Ne tentez pas de remplacer la batterie vous-même. La batterie est une pièce interne qui ne peut être manipulée ou remplacée que par un technicien Tobii Dynavox.

Pour en savoir plus sur les températures de stockage et de charge des batteries, voir *2 Sécurité, page 8* .

4.2.1 Vérification du niveau de charge

Pour vérifier le niveau de chargement de la batterie du Indi 7, utilisez le contrôleur de batterie dans Windows 10.

4.2.2 Comportement du témoin d'alimentation DEL

Le témoin d'alimentation DEL s'illumine en deux couleurs différentes :

Le témoin d'alimentation DEL ne s'allume que si le chargeur est branché.

- Vert — Entièrement chargé
- Bleu — En charge

5 Utilisation du Indi 7

Savoir lire est la seule aptitude requise pour pouvoir configurer l'appareil Indi 7. Suivez les instructions de ce manuel de l'utilisateur et du guide de démarrage rapide.

5.1 Mise en marche de l'appareil

Mettez l'appareil en marche de l'une des manières suivantes :

- Appuyez sur le bouton marche/arrêt situé sur le dessus de l'appareil. (Position 1 en *Figure 3.1 Tablette Indi 7, page 11*)

5.1.1 Informations sur le mot de passe

L'appareil Indi 7 est configuré pour démarrer sans mot de passe. Il peut arriver, rarement, que la fenêtre demandant le mot de passe s'ouvre, par exemple lors de la création d'un nouvel utilisateur dans le système d'exploitation, de la sortie du mode veille du système d'exploitation ou du téléchargement de mises à jour logicielles à partir d'Internet.

Si vous décidez d'utiliser un mot de passe pour votre compte utilisateur sur votre appareil Indi 7, assurez-vous de le noter à un endroit sûr pour toute utilisation ultérieure. Sans le mot de passe d'accès au système d'exploitation, le support Tobii Dynavox risque de ne pas être en mesure de vous aider jusqu'à ce que vous l'ayez récupéré auprès de Microsoft.

Le mot de passe est sensible à la casse.

Si la fenêtre du mot de passe s'affiche et vous invite à saisir un mot de passe, vous devez connaître ce dernier ou savoir où il se trouve. Pour taper le mot de passe, utilisez le clavier Windows sur l'écran, ou un clavier USB externe (non inclus).

5.1.2 L'application Discover Tobii Dynavox

Lorsque vous démarrez votre appareil Indi 7 pour la première fois, l'application Discover Tobii Dynavox vous accueille. Ce guide est un assistant de configuration qui vous aidera à réaliser les étapes qui vous permettront d'optimiser l'utilisation de votre appareil.

Suivez les instructions et sélectionnez **Next** pour passer à la page suivante de l'application Discover Tobii Dynavox.

5.2 Éteindre Indi 7

Arrêtez l'appareil de l'une des manières suivantes :

- Utilisez le menu Démarrer de Windows (recommandé si possible).

Si vous ne parvenez pas à arrêter l'appareil de l'une des manières indiquées, vous pouvez maintenir enfoncé pendant plus de 20 secondes le bouton de marche/arrêt situé sur dessus de l'appareil. L'appareil s'arrêtera immédiatement, sans attendre la fermeture des applications ouvertes.

Vous pouvez réinitialiser l'appareil en maintenant enfoncé pendant trois (3) secondes le bouton marche/arrêt situé sur le dessus de l'appareil

Ceci n'est pas considéré comme un arrêt « sain » de Windows, et n'est donc pas recommandé, sauf en cas d'absolue nécessité, car cela pourrait endommager l'appareil.

5.3 Économie d'énergie

Les paramètres d'économie d'énergie de la tablette Indi 7 sont pré-configurés de façon à optimiser l'autonomie de la batterie. Si besoin, le temps écoulé avant de passer en mode veille peut être configuré dans les options d'alimentation Windows.

5.4 Utilisation de l'appareil photo et de la caméra

Les deux appareils photo intégrés vous permettent de prendre en photo des éléments placés à l'arrière de l'appareil Indi 7 et sur le côté de l'écran.

Utilisation **Tobii Dynavox Communication Software** ou tout autre logiciel approprié pour faire fonctionner les appareils photo.

5.5 Réglage du volume

Pour régler le volume, utilisez les boutons Volume Up et Volume Down (position 2) situés sur le haut de l'appareil pour augmenter et baisser le volume de l'appareil Indi 7. Pour les références des positions, voir *Figure 3.1 Tablette Indi 7, page 11*

Les réglages pour le volume peuvent également être effectués dans **Tobii Dynavox Communication Software** et sous Windows.

5.6 Réglage du son

Vous pouvez configurer les haut-parleurs en utilisant le **Panneau de configuration Windows 10 > Son** .

Consultez les informations de Microsoft sur la méthode de configuration du son dans le Panneau de configuration Windows 10.

Les réglages pour le son peuvent également être effectués dans **Tobii Dynavox Communication Software**.

5.7 Utilisation des microphones

Indi 7 est équipé d'un microphone. Si le protège clavier est arrimé à l'appareil, les performances du microphone peuvent être affectées. Dans ce cas, un microphone externe peut être branché sur la prise jack des écouteurs.

5.8 Tobii Dynavox Windows Settings Utility

Avec Tobii Dynavox Windows Settings Utility, il est possible de personnaliser certains comportements de Indi 7. Suivez cette procédure pour accéder à Tobii Dynavox Windows Settings Utility :

1. Sélectionnez l'application Tobii Dynavox Windows Settings Utility, , sur l'écran de démarrage.
2. La boîte de dialogue Tobii Dynavox Windows Settings Utility s'ouvre :

Tobii Dynavox Windows Settings Utility

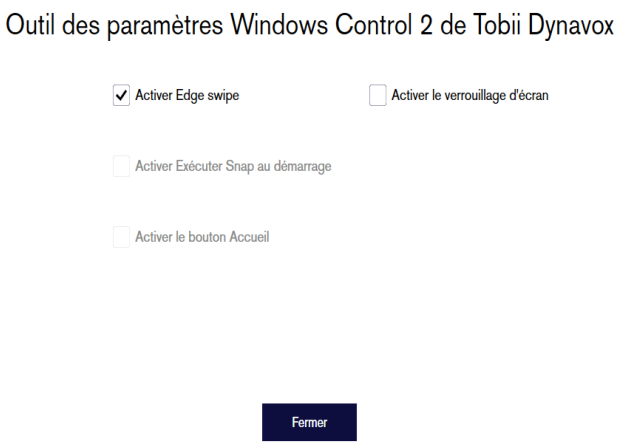

- **Activer le Balayage latéral** — assurez-vous que la case à cocher soit cochée afin d'activer le Balayage latéral sous Windows 10.
  Le Balayage latéral est « activé » par défaut. L'utilisation du Balayage latéral fera apparaître le menu rapide « Centre d'Action » à droite de l'écran.
- **Activer le verrouillage de l'écran** — assurez-vous que la case à cocher soit cochée afin d'activer la fonction Verrouillage de l'écran.
  Le verrouillage de l'écran est « désactivé » par défaut. Cette option est importante lorsqu'un utilisateur souhaite utiliser le « mode kiosque » sur l'appareil. Le verrouillage de l'écran doit être activé pour utiliser le mode Kiosque. Le mode Kiosque est très pratique pour limiter l'utilisation de l'appareil à une seule application, telle que Snap, et empêcher l'utilisateur d'accéder à d'autres programmes. Pour obtenir plus d'informations sur le mode Kiosque, veuillez consulter le lien https://docs.microsoft.com/en-us/windows/configuration/set-up-a-kiosk-for-windows-10-for-desktop-editions#set-up-assigned-access-in-pc-settings
- **Activer la fonction Exécuter Snap au démarrage** — assurez-vous que la case à cocher soit cochée afin d'exécuter le logiciel Snap au démarrage de Indi 7.
  La fonction Exécuter Snap au démarrage est « Désactivée » par défaut.
- **Activer le bouton accueil** — Non valide pour Indi 7

5.9 Réinitialiser Indi 7

Si vous avez effectué de nombreuses modifications sur Indi 7 et souhaitez tout remettre à zéro, exécutez une restauration du système à partir de Windows.

Indi 7 utilise des fonctions de restauration et de réinitialisation Windows 10 100% natives.

1. Accédez à l'icône **Paramètres Windows** sur le bureau Windows.
2. Sélectionnez l'option **Mises à jour et sécurité** dans les Paramètres Windows.
3. Sélectionnez l'option **Restauration** dans la colonne de droite.

4. Sélectionnez le bouton **Démarrer** situé sous l'en-tête **Réinitialiser ce PC**.

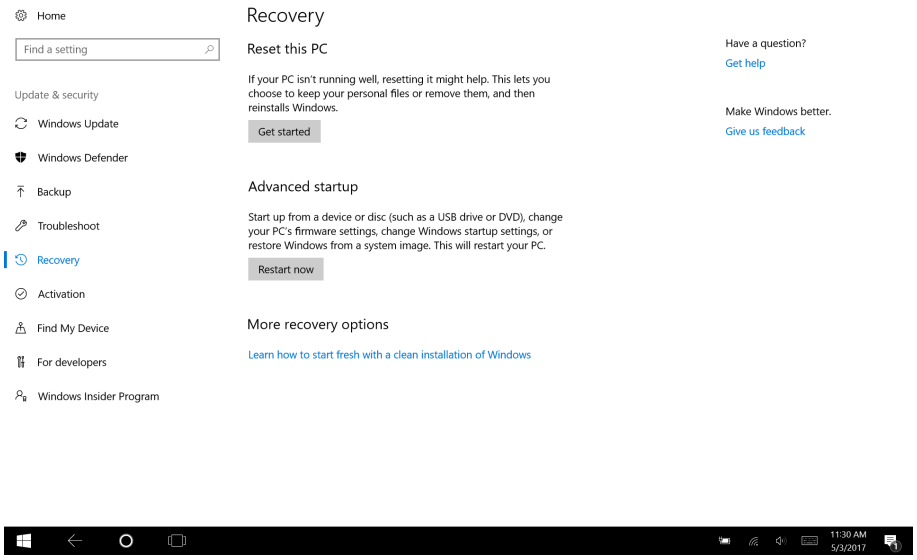

5. Sélectionnez l'une des options suivantes :

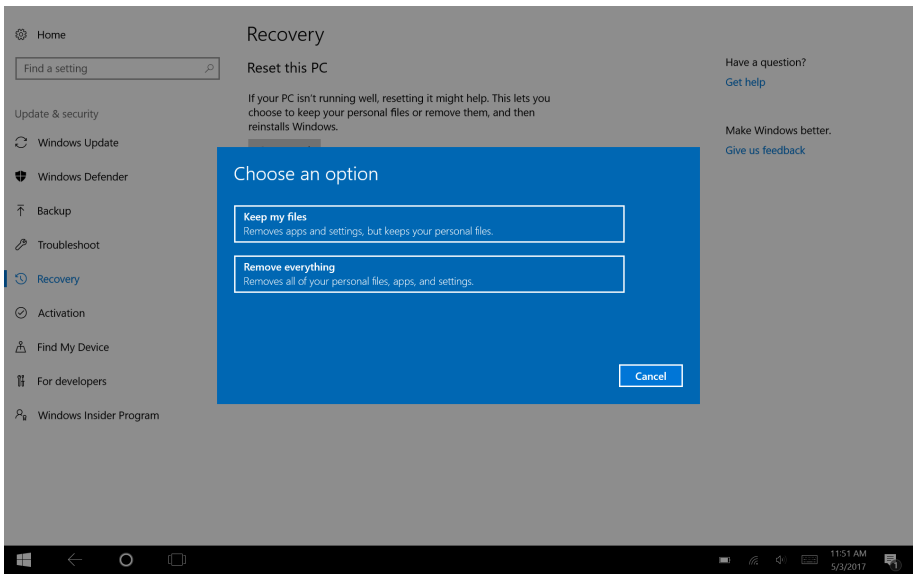

- Conserver mes fichiers
  - Réinstalle Windows 10 et conserve vos fichiers personnels.
  - Supprime les applications et les pilotes que vous avez installés.
  - Supprime les modifications de paramètres que vous avez effectuées.
  - Supprime toute application installée par le fabricant de votre PC. (Si votre PC a été fourni avec Windows 10, les application du fabricant de votre PC seront réinstallées.)

    L'application Gestionnaire de configuration exécutée à la première connexion (invite pour le code QR) restaurera toute application Tobii Dynavox sous licence supprimée.

- Tout supprimer
  - Réinstalle Windows 10 et supprime tous vos fichiers personnels.
  - Supprime les applications et les pilotes que vous avez installés.

- Supprime les modifications de paramètres que vous avez effectuées.
- Supprime toute application installée par le fabricant de votre PC. (Si votre PC a été fourni avec Windows 10, les application du fabricant de votre PC seront réinstallées.)

  Le Gestionnaire de configuration sera de nouveau exécuté au démarrage et réinstallera les applications (Communicator) supprimées.

La fonction Tout supprimer propose deux options :

- Sans **Nettoyage du disque** — L'exécution de cette option prendra environ une heure.
- Avec **Nettoyage du disque** — L'exécution de cette option prendra un certain nombre d'heures.
  Cette option présentera également à l'utilisateur un message BIOS concernant la reconfiguration du cryptage BitLocker. Le message apparaît au redémarrage et se présente comme suit :
  `A configuration change was requested to Clear this computer's TPM (Trusted Platform Module)WARNING: Clearing erases information stored on the TPM: You will lose all created keys and access to data encrypted by these Keys.`
  `Press F12 to Clear the TPM.`
  `Press ESC to reject this change request and continue`

  Sélectionnez **F12** pour procéder au nettoyage du disque ou **ÉCH** pour refuser cette demande de modification et continuer.

  Pour effacer définitivement toutes les données personnelles, veuillez sélectionner le *nettoyage complet* du disque.

6. Sélectionnez **Suivant** pour continuer ou **Annuler** pour annuler.
7. Sélectionnez **Réinitialiser** pour continuer ou **Annuler** pour annuler.

Cela prendra plusieurs minutes. Une fois cette opération terminée, Indi 7 redémarrera et le menu de saisie manuelle apparaîtra.

Les champs de votre numéro de série et clé de produit seront automatiquement remplis avec vos informations. Vous pouvez également utiliser le code QR fourni lors de l'achat d'origine.

Sélectionnez l'option **Démarrer**.

6 Entretien du produit

6.1 Température et humidité

6.1.1 Utilisation générale - Température de fonctionnement

Le Indi 7 doit être conservé au sec à température ambiante. La température et le taux d'humidité suivants sont recommandés pour l'appareil :

- Température ambiante : De 0°C à 50°C (32°F à 122°F) (lorsque l'adaptateur d'alimentation est débranché)
- Humidité relative 10% à 90% (aucune condensation sur l'appareil)
- Pression atmosphérique : De 80 kPa à 106 kPa (600 mmHg à 795 mmHg)

6.1.2 Transport et stockage

Pour le transport et le stockage, la température et le taux d'humidité suivants sont recommandés pour l'appareil :

- Température : De -20°C à 60°C (–4°F à 140°F)
- Humidité relative 10% à 90% (aucune condensation sur l'appareil)

Indi 7 n'est pas étanche et a un indice de protection IP22. L'appareil ne doit donc pas être conservé en présence d'une humidité, de vapeurs ou d'autres conditions humides excessives. Ne plongez pas l'appareil dans l'eau ou dans un autre liquide. Veillez à empêcher tout déversement de liquide sur l'appareil, particulièrement sur les connecteurs.

6.2 Mise au rebut de l'appareil Indi 7

Avant de nettoyer le Indi 7, éteignez-le et débranchez tous les câbles. Indi 7 peut être nettoyé à l'aide d'un produit désinfectant destiné aux hôpitaux. Le nettoyage ne peut être effectué qu'avec un produit pour essuyage. Essuyez les surfaces de l'appareil Indi 7 et laisser le produit sécher naturellement ou suivez les instructions d'essuyage. N'utilisez **pas** de produits en vaporisateur qui pourraient saturer l'appareil Indi 7 ou laisser de l'humidité y pénétrer.

6.3 Placement

Utilisez uniquement des systèmes de montage spécifiés par votre revendeur local ou des représentants commerciaux, et assurez-vous qu'ils sont montés et fixés correctement selon les instructions. Ne placez pas l'appareil sur des surfaces instables et irrégulières.

6.4 Transport du Indi 7

Déconnectez tous les câbles du Indi 7 lors de son transport.

Lorsque vous transportez l'appareil pour le faire réparer, l'envoyer ou voyager, utilisez la boîte et les matériaux d'emballage d'origine.

Il est recommandé de conserver l'emballage d'origine du Indi 7.

Si l'appareil devait être retourné à Tobii Dynavox pour des problèmes ou une réparation sous garantie, il est utile d'utiliser l'emballage d'origine (ou un strict équivalent) pour le transport. La plupart des transporteurs exigent un emballage d'au moins 5 cm autour de l'appareil.

Remarque : En accord avec la règlementation de la Commission mixte, tout emballage, notamment les boîtes envoyées à Tobii Dynavox doit être éliminé.

6.5 Mise au rebut du Indi 7

Ne jetez pas le Indi 7 avec les déchets ménagers ou de bureau. Respectez les réglementations locales de mise au rebut des appareils électriques et électroniques.

Annexe A Assistance technique, garantie, documents de familiarisation

A1 Assistance client

Pour toute demande d'assistance, veuillez contacter votre représentant local ou le service d'assistance de Tobii Dynavox. Pour bénéficier d'une assistance aussi rapide que possible, assurez-vous d'avoir le Indi 7 à portée de main et, si possible, accès à une connexion Internet. On vous demandera également de fournir le numéro de série de l'appareil, que vous trouverez sur l'étiquette de numéro de série.

Pour de plus amples informations sur le produit et les différentes possibilités d'assistance, visitez www.tobiidynavox.com.

A2 Garantie

Veuillez lire le document Manufacturer's Warranty inclus dans l'emballage.

Veuillez lire attentivement ce manuel de l'utilisateur avant d'utiliser l'appareil. La garantie n'est valable que si l'appareil est utilisé conformément au manuel de l'utilisateur. Le démontage du Indi 7 annule la garantie.

Il est recommandé de conserver l'emballage d'origine du Indi 7.

Si l'appareil devait être retourné à Tobii Dynavox pour des problèmes ou une réparation sous garantie, il est utile d'utiliser l'emballage d'origine (ou un strict équivalent) pour le transport. La plupart des transporteurs exigent un emballage d'au moins 5 cm autour de l'appareil.

Remarque : En accord avec la règlementation de la Commission mixte, tout emballage, notamment les boîtes envoyées à Tobii Dynavox doit être éliminé.

A3 Documents de familiarisation

Tobii Dynavox propose une gamme de documents de familiarisation pour les produits Indi 7 et les produits de communication associés. Vous pouvez les trouver sur www.tobiidynavox.com ou www.myTobiiDynavox.com, avec des guides de mise en route, des webinaires et des guides rapides. Le guide de démarrage rapide Indi 7 est fourni avec l'appareil et enregistré dans le Indi 7.

Annexe B Informations sur la conformité des produits

B1 Déclaration FCC (Federal Communications Commission des États-Unis)

L'appareil est conforme à la section 15 des règles de la FCC. Son utilisation est soumise aux deux conditions suivantes : (1) l'appareil ne doit pas produire de brouillage nuisible ; (2) l'utilisateur de l'appareil doit accepter tout brouillage radioélectrique subi, même si le brouillage est susceptible de compromettre le fonctionnement de l'appareil.

Toute modification n'ayant pas été expressément approuvée par Tobii Dynavox est susceptible d'annuler l'autorisation de l'utilisateur à faire fonctionner l'équipement dans le cadre des règles de la FCC.

B1.1 Pour l'équipement de la section 15 B

Ce matériel a été testé et certifié conforme aux limites déterminées pour un appareil numérique de classe B, en application de la section 15 des règles de la FCC. Ces limites sont destinées à fournir une protection raisonnable contre les interférences nuisibles dans une installation résidentielle. Cet équipement génère, utilise et peut répandre de l'énergie en radiofréquence. Dans la mesure où il n'est pas installé et utilisé conformément aux instructions, il peut produire un brouillage nuisible avec les communications radio.

Toutefois, il n'est pas garanti qu'aucun brouillage ne se produise dans une installation spécifique. Dans la mesure où l'équipement produit un brouillage nuisible avec une réception radio ou télévision (phénomène qu'il est possible de déterminer en éteignant et rallumant l'appareil concerné), l'utilisateur est invité à tenter de remédier au brouillage en procédant à l'une ou plusieurs des mesures suivantes :

- Changez l'orientation ou l'emplacement de l'antenne de réception.
- Augmentez la distance séparant l'équipement du récepteur.
- Connectez l'équipement à une prise d'un autre circuit que celui auquel est connecté le récepteur.
- Faites appel à votre revendeur ou à un technicien radio/télévision expérimenté.

B1.2 Pour les appareils portables

Déclaration FCC relative à l'exposition aux radiations RF :

1. Cet émetteur ne doit pas être utilisé en même temps qu'un autre émetteur ou une autre antenne ni être situé au même endroit.
2. Cet équipement est conforme aux limites d'exposition aux rayonnements RF définies par la FCC pour un environnement non contrôlé. Cet appareil a été testé pour une utilisation type à la main avec un contact latéral direct de l'appareil sur le corps humain. Pour rester conforme aux exigences FCC relatives à l'exposition RF, éviter tout contact avec l'antenne pendant les émissions.

B2 Informations relatives à l'exposition aux ondes radios et au débit d'absorption spécifique (DAS)

L'appareil Indi 7 a été testé conformément aux normes relatives aux appareils médicaux de classe 1. Tout équipement médical électrique semblable à celui-ci requiert une prudence toute particulière en termes de compatibilité électromagnétique (CEM) et doit donc être installé et mis en service conformément aux informations figurant dans ce manuel.

L'utilisation d'autres câbles et accessoires que ceux fournis ou intégrés dans l'appareil peut compromettre les propriétés CEM.

La limite DAS (débit d'absorption spécifique) telle que dictée par la FCC (aux États-Unis) et l'IC (au Canada) est de 1,6 W/kg en moyenne pour 1 gramme de tissu. En Europe/UE (réglementations CE), elle est de 2,0 W/kg en moyenne pour 10 grammes

de tissu. Les appareils Indi 7 (ID FCC : W5M-indi7 et IC ID 5534A-indi7) ont été testés par rapport à ces limites DAS pour assurer leur conformité aux exigences d'exposition RF FCC/CE.

Cet équipement est conforme aux limites d'exposition aux rayonnements RF définies par la FCC, l'IC et l'UE pour un environnement non contrôlé.

La valeur DAS la plus élevée pour l'appareil Indi 7 est <0,88W/kg.

Afin de conserver la conformité de l'appareil au titre d'appareil médical de classe 1, les interrupteurs utilisés avec l'appareil Indi 7 doivent répondre aux exigences d'isolation de la norme CEI/EN 60601-1 sur la base de 15 V c.c. Ces interrupteurs doivent être des interrupteurs à flotteur (non mis à la terre).

B3 Déclaration marché canadien

Attention

(i) les dispositifs fonctionnant dans la bande 5150-5250 MHz sont réservés uniquement pour une utilisation à l'intérieur afin de réduire les risques de brouillage préjudiciable aux systèmes de satellites mobiles utilisant les mêmes canaux;
(ii) le gain maximal d'antenne permis pour les dispositifs utilisant les bandes de 5250 à 5350 MHz et de 5470 à 5725 MHz doit être conforme à la limite de la p.i.r.e;
(iii) le gain maximal d'antenne permis (pour les dispositifs utilisant la bande de 5725 à 5850 MHz) doit être conforme à la limite de la p.i.r.e. spécifiée pour l'exploitation point à point et l'exploitation non point à point, selon le cas;
(iv) De plus, les utilisateurs devraient aussi être avisés que les utilisateurs de radars de haute puissance sont désignés utilisateurs principaux (c.-à-d., qu'ils ont la priorité) pour les bandes 5250-5350 MHz et 5650-5850 MHz et que ces radars pourraient causer du brouillage et/ou des dommages aux dispositifs LANEL.

Avertissement

(i) les dispositifs fonctionnant dans la bande 5150-5250 MHz sont réservés uniquement pour une utilisation à l'intérieur afin de réduire les risques de brouillage préjudiciable aux systèmes de satellites mobiles utilisant les mêmes canaux;
(ii) le gain maximal d'antenne permis pour les dispositifs utilisant les bandes de 5250 à 5350 MHz et de 5470 à 5725 MHz doit être conforme à la limite de la p.i.r.e;
(iii) le gain maximal d'antenne permis (pour les dispositifs utilisant la bande de 5725 à 5850 MHz) doit être conforme à la limite de la p.i.r.e. spécifiée pour l'exploitation point à point et l'exploitation non point à point, selon le cas;
(iv) De plus, les utilisateurs devraient aussi être avisés que les utilisateurs de radars de haute puissance sont désignés utilisateurs principaux (c.-à-d., qu'ils ont la priorité) pour les bandes 5250-5350 MHz et 5650-5850 MHz et que ces radars pourraient causer du brouillage et/ou des dommages aux dispositifs LANEL.

Cet appareil (ID IC : 5534A-indi7) a été testé conformément aux exigences de sécurité relatives aux limites d'exposition aux ondes radio (DAS) définies dans la norme RSS-102 et applicables au grand public (environnement non contrôlé) (1,6 W/kg). La valeur DAS la plus élevée pour l'appareil Indi 7 est 0,3 W/kg. Cet appareil peut être utilisé en toute sécurité à une distance minimale de 0 cm entre l'équipement et le corps de l'utilisateur.

Cet appareil (IC ID : 5534A-indi7) a été testé conformément aux exigences de sécurité relatives aux limites d'exposition aux ondes radio (DAS) définies dans la norme CNR-102 et applicables au grand public (environnement non contrôlé) (1,6 W/kg). La valeur DAS la plus élevée pour l'appareil Indi 7 est 1,025 W/kg. 0,3 W/kg. . Cet appareil peut être utilisé en toute sécurité en conservant une distance minimum de 0 cm entre l'équipement et le corps de l'utilisateur.

Cet appareil numérique de classe B est conforme à la norme canadienne CNR-210.

Cet appareil numérique de classe B est conforme à la norme canadienne NMB—003.

Le présent appareil est conforme aux normes d'Industrie Canada applicables aux appareils radio exempts de licence. Son utilisation est soumise aux deux conditions suivantes : (1) l'appareil ne doit pas produire de brouillage ; (2) l'utilisateur de l'appareil doit accepter tout brouillage radioélectrique subi, même si le brouillage est susceptible de compromettre le fonctionnement de l'appareil.

Le présent appareil est conforme aux normes d'Industrie Canada applicables aux appareils radio exempts de licence. Son utilisation est soumise aux deux conditions suivantes : (1) l'appareil ne doit pas produire de brouillage, et (2) l'utilisateur de l'appareil doit accepter tout brouillage radioélectrique subi, même si le brouillage est susceptible d'en compromettre le fonctionnement.

B4 Déclaration CE

Cet équipement est conforme aux exigences relatives à la compatibilité électromagnétique, aux exigences élémentaires de protection de la directive concernant la compatibilité électromagnétique (CEM) 2014/30/EU sur les approximations des lois des Pays Membres et relatives à la compatibilité électromagnétiques, et enfin, à la directive 2014/53/UE sur les équipements radio (Radio Equipment Directive - RED). Il est donc conforme aux réglementations sur les équipements de radio et de terminaux de télécommunication.

B5 Directives et normes

Le Indi 7 est conforme aux normes suivantes :

- Medical Device Regulation (MDR)
- Low voltage Directive 2014/35/EU
- Electromagnetic Compatibility (EMC) Directive 2014/30/EU
- Radio Equipment Directive (RED) 2014/53/EU
- Low voltage Directive 2011/65/EU
- WEEE Directive 2012/19/EU
- Reach Directive 2006/121/EC, 1907/2006/EC Annex 17
- Batteries Directive 2013/56/EU

L'appareil a été testé conformément aux exigences IEC 60601-1 Ed 3.1, EN 62368-1, ISO 14971:2007 et EN ISO 14971:2012 et autres normes relatives aux marchés ciblés.

Annexe C Caractéristiques techniques

C1 Indi 7

Standard	Indi 7
Écrire	PC tablette vocale
Modèle	Indi 7
Écran	7″, rapport d'aspect : 16:10, Unité de rétroéclairage DEL
Résolution de l'écran	1920 × 1200
Écran tactile	Écran tactile capacitif multi-points
Dimensions (lxhxp)	203 × 145 × 30 mm 8 × 5,7 × 1,2 inches
Poids	500 g 1 lbs
Haut-parleurs	2 × 40 mm × 30 mm, 8 ohm, 3 W
Microphone	Microphone analogique
Processeur	Intel Atom Z8350 – 4 cores, cache 2 Mo, 1,44 Ghz
RAM	4 GB
Système d'exploitation	Microsoft® Windows 10 Pro 64-Bit
Clé USB	64 GB eMMC
Capteurs	Gyroscope 3 axes, accéléromètre, boussole, capteur de luminosité ambiante
Connecteurs	1 × CC dans 12 Vcc 3 A 1 × Port de sortie audio/casque 3.5 mm" (stéréo) avec détection jack (port casque et microphone) 1 × USB 2.0 Micro-B
Boutons	1 × marche/arrêt 1 × volume + 1 × volume -
WLAN/Bluetooth®	IEEE 802.11 b/g/n système à double antenne multinorme Bluetooth® 2.1
Télécommande infra-rouge (Environmental Control Unit)	Télécommande intelligente avec une bibliothèque intégrée d'appareils pré-programmés
Webcam	Arrière : 2 Méga pixels Avant : 5 Méga pixels
Autonomie des batteries	> 8 h en utilisation normale
Technologies de batterie	Batterie rechargeable Li-ion Polymer
Capacité des batteries	23,68 Wh
Durée de charge des batteries	< 4 heures
Alimentation électrique	Adaptateur secteur 12 Vcc 3A CA
Indice de protection	IP 22

C2 Adaptateur d'alimentation

Élément	Spécification
Modèle	MTP451BX - 120300
Tension d'entrée	100 à 240 Vca
Courant d'entrée (max)	1,5 A
Fréquence d'entrée	50/60 Hz
Courant de sortie	3 A
Tension de sortie nominale	12 Vcc

Annexe D Accessoires approuvés

Pour en savoir plus sur les derniers accessoires approuvés pour le Indi 7, veuillez visiter le site www.tobiidynavox.com ou contacter votre revendeur Tobii Dynavox local.

tobii dynavox

#12006610 Tobii Dynavox Indi® 7 Manuel de l'utilisateur v.1.0.2 - fr-FR

Droits d'auteur ©Tobii AB (publ). Les illustrations et spécifications ne s'appliquent pas nécessairement aux produits et services offerts sur chaque marché local. Les spécifications techniques peuvent être soumises à des modifications sans avertissement préalable. Toutes les autres marques déposées appartiennent à leurs propriétaires respectifs.

Assistance pour votre appareil Tobii Dynavox

Obtenez de l'aide en ligne

Veuillez prendre connaissance de la page d'assistance spécifique de votre produit Tobii Dynavox. Cette page contient des informations à jour sur les problèmes connus, ainsi que des astuces sur l'utilisation du produit.Vous trouverez nos pages d'assistances sous le lien suivant : *www.TobiiDynavox.com/support-training*

Contactez votre représentant commercial ou revendeur

Pour les questions et problèmes concernant votre produit, contactez le représentant commercial Tobii Dynavox ou un revendeur autorisé. C'est lui qui connaît le mieux votre installation personnelle et est par conséquent le mieux à même de vous aider et vous former. Pour obtenir le détail des coordonnées, allez sur *www.TobiiDynavox.com/contact*