Tobii Dynavox Indi® 7
Manuale dellutente

tobii dynavox

Manuale dellutente Tobii Dynavox Indi® 7

Version 1.0.2
05/2018
Tutti i diritti riservati
Copyright © Tobii AB (publ)

Nessuna parte di questo documento può essere riprodotta, archiviata in un sistema di recupero o trasmessa in qualsiasi forma o con qualsiasi mezzo (elettronico, tramite fotocopia, registrazione o altro tipo) senza la preventiva autorizzazione scritta dell'autore.

La protezione del copyright rivendicata comprende tutti i materiali e le informazioni tutelabili dalle leggi sul copyright ora permessi per legge scritta o giudiziale o concessi più avanti, incluso, senza limitazione, il materiale generato dai programmi software visualizzati sullo schermo quali schermate, menu e così via.

Le informazioni contenute in questo manuale sono di proprietà di Tobii Dynavox. La riproduzione, parziale o totale, senza la preventiva autorizzazione scritta di Tobii Dynavox è vietata.

I prodotti a cui viene fatto riferimento in questo documento possono essere marchi e/o marchi registrati dei rispettivi proprietari. L'editore e l'autore non riconoscono alcuna garanzia in merito a questi marchi.

Sebbene siano state prese tutte le possibili precauzioni nella preparazione di questo documento, l'editore e l'autore non si assumono alcuna responsabilità per eventuali errori o omissioni oppure per danni derivanti dall'uso delle informazioni contenute in questo documento o dei programmi e del codice sorgente forniti a corredo. In nessun caso l'editore e l'autore saranno responsabili per eventuali perdite di profitto o qualsiasi altro danno commerciale causato o presumibilmente causato direttamente o indirettamente dalle informazioni incluse in questo documento.

Il contenuto è soggetto a modifica senza preavviso.

Visitare il sito Tobii Dynavox
www.TobiiDynavox.com per versioni aggiornate di questo documento.

Recapiti:

Tobii Dynavox
Karlsrovägen 2D
182 53 Danderyd
Sweden

+46 8 663 69 90

Tobii Dynavox LLC
2100 Wharton Street Suite 400
Pittsburgh, PA 15203
USA

+1-800-344-1778

Indice

1 Introduzione 5
1.1 Spiegazione delle icone di avviso 5
1.2 Simboli e contrassegni 5
1.3 Uso previsto 6
1.4 Contenuto della confezione 6
1.4.1 Indi 7 con Software di comunicazione Tobii Dynavox 7
2 Sicurezza 8
2.1 Danni uditivi 8
2.2 Alimentatore e batterie 8
2.3 Temperatura 9
2.4 Montaggio 9
2.5 Emergenza 10
2.6 Elettricità 10
2.7 Sicurezza dei bambini 10
2.8 Software 10
2.9 Campi magnetici 10
2.10 Terzi 10
2.11 Controllo ambientale 10
3 Panoramica di Indi 7 11
3.1 Funzioni principali 11
3.2 Layout del prodotto 11
3.2.1 Porte, sensori e pulsanti del dispositivo 11
3.3 Software preinstallato 12
4 Batterie inserite nel dispositivo Indi 7 13
4.1 Batterie 13
4.2 Ricarica del tablet 13
4.2.1 Controllo del livello di carica 13
4.2.2 Comportamento dei LED di alimentazione 13
5 Utilizzo di Indi 7 14
5.1 Avvio del dispositivo 14
5.1.1 Informazioni sulla password 14
5.1.2 App Discover Tobii Dynavox 14
5.2 Spegnimento di Indi 7 14
5.3 Risparmio energia 14
5.4 Utilizzo delle fotocamere 14
5.5 Regolazione del volume 15
5.6 Regolazione del suono 15
5.7 Utilizzo dei microfoni 15
5.8 Tobii Dynavox Utilità di configurazione di Windows 15
5.9 Ripristinare Indi 7 16
6 Cura del prodotto 19
6.1 Temperatura e umidità 19
6.1.1 Utilizzo generale - Temperatura operativa 19
6.1.2 Trasporto e magazzinaggio 19
6.2 Pulizia del dispositivo Indi 7 19
6.3 Posizionamento 19

6.4 Trasporto del dispositivo Indi 7 19
6.5 Smaltimento del dispositivo Indi 7 19
Allegato A Supporto, garanzia e risorse per la formazione 20
Allegato B Informazioni sulla conformità 21
B1.1 Per le apparecchiature del Pezzo 15B 21
B1.2 Per dispositivi portatili 21
Allegato C Specifiche tecniche 24
Allegato D Accessori approvati 26

1 Introduzione

Grazie per aver acquistato un dispositivo Indi 7 di Tobii Dynavox!

Per ottenere prestazioni ottimali dal prodotto, leggere con attenzione il presente manuale.

Indi 7 è un tablet di generazione voce Tobii Dynavox progettato per l'utilizzo come ausilio di comunicazione aumentativa, per l'accesso al computer e come unità di controllo ambientale per gli utenti con disabilità vocali, linguistiche, fisiche e cognitive.

1.1 Spiegazione delle icone di avviso

In questo manuale vengono utilizzati quattro (4) livelli di icone di avviso, descritti di seguito:

Il simbolo Nota viene utilizzato per informare l'utente in merito a un aspetto importante o che richiede una speciale attenzione.

Il simbolo Attenzione viene utilizzato per informare l'utente che un'azione potrebbe danneggiare o causare il malfunzionamento dell'apparecchiatura.

Il simbolo Avvertenza viene utilizzato per informare che ignorando l'avviso un'azione potrebbe causare danni all'utente.

Il simbolo Volume alto viene utilizzato per informare l'utente che un'azione potrebbe causare danni all'udito.

1.2 Simboli e contrassegni

In questa sezione vengono fornite informazioni sui simboli utilizzati sul dispositivo Indi 7, nonché sugli accessori o sull'imballaggio.

Simbolo o contrassegni	Descrizione
	Accensione
	Smaltire in conformità alle normative vigenti nel proprio paese.
	CE è l'acronimo di Conformità Europea e indica agli ufficiali doganali dell'Unione Europea che il prodotto è conforme a una o più direttive della Comunità Europea.
	Questa è una marcatura di certificazione utilizzata su prodotti elettronici prodotti o venduti negli Stati Uniti per indicare che l'interferenza elettromagnetica generata dal dispositivo è inferiore ai limiti approvati dalla Federal Communications Commission.
IP22	Grado di protezione dall'intrusione di acqua o di particolato (per apparecchiatura/unità principale).
	Consultare il Manuale dell'utente
	Il prodotto è conforme ai requisiti UL per Canada e Stati Uniti.

Simbolo o contrassegni	Descrizione
	Conforme ai requisiti EMC previsti in Australia
	Apparecchio conforme alla classe di sicurezza II (isolamento rinforzato)
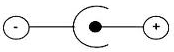	Questa marcatura indica la polarità di uscita dei terminali sull'adattatore di alimentazione AC/DC.
-	Abbassamento del volume
+	Aumento del volume
	Componente applicato di tipo BF
	Avvertenza
	Per l'uso in ambienti interni.
	Prodotto pienamente conforme alla normativa sulla sicurezza dei prodotti tedesca.
	Questo dispositivo potrebbe interferire con altre apparecchiature.

1.3 Uso previsto

Tobii Dynavox Indi 7 è un dispositivo di generazione voce (SGD, Speech Generating Device) che include un software di comunicazione per persone la cui capacità di parlare è compromessa da lesioni, disabilità o malattie. Il metodo di inserimento principale è di tipo tattile, tuttavia il dispositivo supporta anche l'immissione con scansione tramite interruttori collegati USB o Bluetooth. Con Tobii Dynavox Indi 7 l'utente può contare sulla libertà e sulla flessibilità offerte dal sistema operativo Microsoft® Windows, nonché sulla possibilità di controllare TV e altri elettrodomestici tramite la funzionalità di comando a distanza a infrarossi incorporata nel dispositivo (in base alla configurazione). Il Tobii Dynavox Indi 7 è un dispositivo medico di classe 1.

Controindicazione: Il dispositivo Indi 7 non deve intendersi come un sistema di ausilio alla sopravvivenza.

In caso di malfunzionamento, l'utente non può utilizzare il dispositivo Indi 7 per comunicare.

L'uso previsto è principalmente in ambienti interni.

1.4 Contenuto della confezione

Si consiglia di conservare il materiale dell'imballaggio originale del Indi 7.

Nel caso in cui fosse necessario restituire il dispositivo a Tobii Dynavox per richiedere la sostituzione o la riparazione in garanzia, è necessario utilizzare per la spedizione l'imballaggio originale o un suo equivalente. La maggior parte dei corrieri richiedono almeno 2 pollici di materiale di imballaggio intorno al dispositivo.

Nota: A seguito delle normative della Commissione comune, i materiali di spedizione che includono confezioni inviati a Tobii Dynavox.

1.4.1 Indi 7 con Software di comunicazione Tobii Dynavox

I seguenti articoli sono contenuti nella confezione di Indi 7 con Software di comunicazione Tobii Dynavox:

- 1 dispositivo Indi 7
- 1 alimentatore per il dispositivo Indi 7
- 1 cavo adattatore OTG (On-the-Go) da micro USB a USB
- 1 licenza per Windows 10
- 1 Tobii Dynavox Snap™ + Core First® (preinstallato)
- 1 copia del Manuale dell'utente di Indi 7 (sul dispositivo sotto forma di documento PDF)
- 1 copia della Guida rapida di Indi 7 (in formato cartaceo)
- 1 copia del documento relativo alla sicurezza e alla conformità
- 1 copia della garanzia

2 Sicurezza

Il dispositivo Indi 7 è stato testato e approvato in conformità a tutti gli standard e le specifiche elencati in *Allegato B Informazioni sulla conformità, pagina 21* del presente manuale e in *Allegato C Specifiche tecniche, pagina 24*. Tuttavia, per utilizzare il dispositivo Indi 7 in condizioni di sicurezza, è necessario tenere presenti alcune avvertenze:

Non sono consentite modifiche a questa apparecchiatura.

Controindicazione: Il dispositivo Indi 7 non deve intendersi come un sistema di ausilio alla sopravvivenza.

In caso di malfunzionamento, l'utente non può utilizzare il dispositivo Indi 7 per comunicare.

L'utente non deve mai provare a sostituire la batteria. L'alterazione della batteria potrebbe provocare un'esplosione.

Il dispositivo Indi 7 non deve essere inteso come sistema di ausilio alla sopravvivenza, pertanto è essenziale non farvi affidamento in caso di malfunzionamento dovuto a interruzione dell'alimentazione o ad altre cause.

La cinghia e il cavo di ricarica possono costituire un rischio di strangolamento per i bambini piccoli. Non lasciare mai bambini piccoli senza supervisione in presenza della cinghia o del cavo di ricarica.

Il distacco di piccole parti dal dispositivo Indi 7 potrebbe comportare il rischio di soffocamento.

Il dispositivo Indi 7 non deve essere esposto o utilizzato in caso di pioggia o condizioni meteo diverse da quelle descritte nelle specifiche tecniche del dispositivo Indi 7 stesso.

Bambini piccoli o persone con disabilità cognitive non devono avere accesso o usare il dispositivo Indi 7 senza la supervisione di un adulto.

È necessario prestare attenzione quando si utilizza il dispositivo Indi 7 durante gli spostamenti.

2.1 Danni uditivi

L'uso di auricolari, cuffie o altoparlanti ad alto volume può causare la perdita permanente dell'udito. Per evitare che questo accada, mantenere il volume ad un livello sicuro. A lungo termine è possibile desensibilizzarsi a livelli di suono elevati, che al momento sembrano accettabili ma che danneggiano l'udito. Se si hanno sintomi quali ronzii nelle orecchie, abbassare il volume o smettere di usare le cuffie/auricolari. Più alto è il volume, meno tempo è necessario per danneggiare l'udito.

Gli esperti di udito raccomandano i seguenti accorgimenti per proteggere l'udito:

- Limitare la durata dell'uso di cuffie o auricolari con alto volume.
- Non aumentare il volume per coprire ambienti rumorosi.
- Diminuire il volume se non si sentono le parole delle persone vicine.

Per stabilire un livello di volume sicuro:

- Impostare il volume ad un livello basso.
- Aumentare lentamente il volume fino a quando si sente chiaramente ed agevolmente, senza distorsioni.

2.2 Alimentatore e batterie

Il dispositivo Indi 7 contiene una batteria ricaricabile. Nel tempo tutte le batterie ricaricabili si deteriorano. È quindi possibile notare dopo una ricarica completa una riduzione della durata rispetto a quando il dispositivo Indi 7 era nuovo.

Il dispositivo Indi 7 utilizza una batteria ai polimeri di litio-ioni.

Tenere presente che l'utilizzo in ambienti caldi può influire sulla ricarica delle batterie. Per consentire la corretta ricarica della batteria, la temperatura interna deve essere compresa tra 0 °C/32 °F e 45°C/113 °F. Se la temperatura interna della batteria è superiore a 45 °C/113 °F, la batteria non viene caricata.

Spostare il dispositivo Indi 7 in un ambiente più fresco per consentire la corretta ricarica della batteria.

Evitare di esporre il dispositivo Indi 7 a fiamme o a temperature superiori a 60 °C/140 °F. Situazioni del genere possono provocare il malfunzionamento della batteria, la produzione di calore e la possibilità di combustione o esplosione. Prestare attenzione al fatto che temperature anche superiori a quelle menzionate possono essere raggiunte, ad esempio, nel portabagagli di un'auto in una giornata calda. Quindi è probabile che, lasciando il dispositivo Indi 7 in un portabagagli caldo possa portare a malfunzionamenti.

Caricare la batteria del dispositivo Indi 7 solo a temperature ambiente comprese tra 0 °C/32 °F e 45 °C/113 °F.

Per caricare il dispositivo Indi 7, utilizzare esclusivamente l'alimentatore in dotazione. L'utilizzo di adattatori di alimentazione non autorizzati potrebbe causare gravi danni al dispositivo Indi 7.

Per un uso sicuro del dispositivo Indi 7, utilizzare solamente caricabatterie e accessori approvati da Tobii Dynavox.

Non aprire o modificare l'alloggiamento del dispositivo Indi 7 o l'alimentazione, poiché potrebbe provocare l'esposizione a voltaggio potenzialmente pericoloso. Il dispositivo non contiene parti che richiedono manutenzione. Se il dispositivo Indi 7 o gli accessori sono danneggiati meccanicamente, **non usarli**.

Se la batteria non è carica o se il dispositivo Indi 7 non è collegato all'alimentatore, il dispositivo Indi 7 si spegnerà.

Se il cavo di alimentazione è danneggiato, deve essere sostituito solo da un tecnico del servizio di assistenza. Non utilizzare il cavo di alimentazione finché non viene sostituito.

Scollegare la spina di alimentazione CA dell'adattatore di alimentazione dalla presa a muro quando il dispositivo non è in carica e scollegare il cavo di alimentazione dal dispositivo.

Per la spedizione di dispositivi contenenti batteria ai polimeri di litio-ioni si applicano norme speciali. Se lasciate cadere, schiacciate o cortocircuitate, queste batterie possono rilasciare calore e bruciare. Sono inoltre pericolose in caso di incendi.

Fare riferimento alle norme IATA per la spedizione di batterie o celle ai metalli o agli ioni di litio: http://www.iata.org/whatwedo/cargo/dangerous_goods/Pages/lithium_batteries.aspx

Gli adattatori di alimentazione non devono essere utilizzati senza la supervisione di un adulto o di un assistente.

2.3 Temperatura

Se il dispositivo Indi 7 è utilizzato in ambienti caldi o sotto la luce diretta del sole, le sue superfici potrebbero diventare calde. Il dispositivo include un sensore per il controllo della temperatura. Se il sensore rileva una temperatura interna elevata, il dispositivo potrebbe attivare automaticamente la funzionalità di Arresto o Ibernazione di Windows (a seconda della configurazione del pulsante di alimentazione di Windows). Può essere necessario far trascorrere del tempo prima di poter riavviare il dispositivo Indi 7, che può aver bisogno di raffreddarsi.

2.4 Montaggio

Per il montaggio dei dispositivi Indi 7 attenersi alle istruzioni del PRODUTTORE di supporti approvati. Tobii Dynavox o i suoi addetti non sono responsabili di danni a proprietà o lesioni a persone causate dalla caduta di un dispositivo Indi 7 utilizzato in modalità montato. Il montaggio di un dispositivo Indi 7 viene effettuato a rischio e pericolo dell'utente.

2.5 Emergenza

Non fare affidamento sul dispositivo Indi 7 per chiamate di emergenza o transazioni bancarie. Raccomandiamo di avere altri metodi di comunicazione in situazioni di emergenza. Le transazioni bancarie devono essere eseguite solamente con un sistema raccomandato ed approvato dalla banca.

2.6 Elettricità

Non aprire l'alloggiamento di metallo del dispositivo Indi 7, poiché potrebbe provocare l'esposizione a voltaggio potenzialmente pericoloso. Il dispositivo non contiene parti che richiedono manutenzione da parte dell'utente.

2.7 Sicurezza dei bambini

I dispositivi Indi 7 sono sistemi elettronici e computerizzati all'avanguardia. Come tali sono composti da numerose parti assemblate. Nelle mani di un bambino, alcune di queste parti possono staccarsi dal dispositivo e costituire un rischio di soffocamento o un pericolo di altro tipo per il bambino.

Bambini piccoli non devono avere accesso o usare il dispositivo senza la supervisione di un adulto.

2.8 Software

Si consiglia caldamente l'uso di un programma antivirus.

Le applicazioni software diverse da quelle preinstallate nel dispositivo Indi 7 vengono installate a rischio e pericolo dell'utente. Applicazioni software esterne possono causare il malfunzionamento del dispositivo Indi 7 e potrebbero non essere coperte dalla garanzia.

2.9 Campi magnetici

Il dispositivo Indi 7 contiene magneti. I campi magnetici possono interferire con il funzionamento di pacemaker, defibrillatori o altri dispositivi medici. Come regola generale, è bene mantenere una distanza minima di circa 15 centimetri (6 pollici) tra qualsiasi tipo di magnete e il dispositivo cardiaco.

Se si ritiene che il dispositivo Indi 7 interferisca con il pacemaker o con un qualsiasi altro dispositivo medico, interrompere l'uso del dispositivo Indi 7 e consultare il medico per ottenere informazioni specifiche sul dispositivo medico interessato.

2.10 Terzi

Qualsiasi utilizzo di Indi 7 all'infuori dell'uso previsto e congiuntamente a software o hardware prodotti da terzi che ne alterino l'uso previsto è da considerarsi rischioso ed esula dalle responsabilità di Tobii Dynavox.

2.11 Controllo ambientale

Non fare affidamento esclusivamente sul telecomando a infrarossi programmabile — unità di controllo ambientale (ECU) — come unico metodo di interazione con dispositivi controllati a raggi infrarossi.

3 Panoramica di Indi 7

3.1 Funzioni principali

I dispositivi Indi 7 supportano molte funzioni integrate.

- 2 × fotocamere
- 1 × microfono interno
- 1 × connettore micro USB 2.0
- 2 × altoparlanti interni
- 1 × connettore per cuffia
- 1 × Bluetooth®
- 1 × WLAN (Wireless Local Area Network)

3.2 Layout del prodotto

Un dispositivo Indi 7 è dotato di schermo LED a colori, retroilluminato, capacitivo e touch screen. La Indi 7 ha uno schermo da 7″ con una risoluzione di 1920 × 1200 pixel.

3.2.1 Porte, sensori e pulsanti del dispositivo

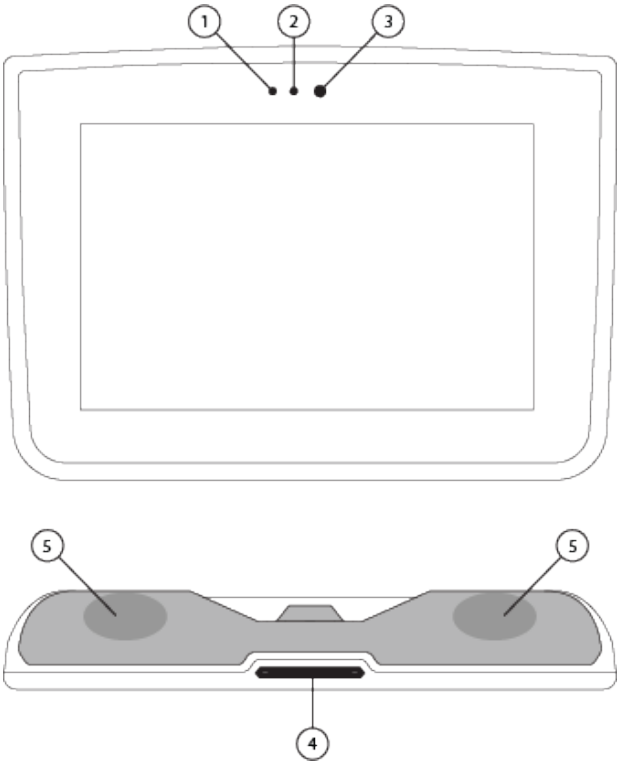

Figura 3.1 Indi 7 Tablet

Posizione	Descrizione	Posizione	Descrizione
1	Indicatore di ricarica	4	Interruttore a bilanciere del volume
2	Sensore di illuminazione	5	Altoparlanti
3	Telecamera rivolta indietro (Webcam)		

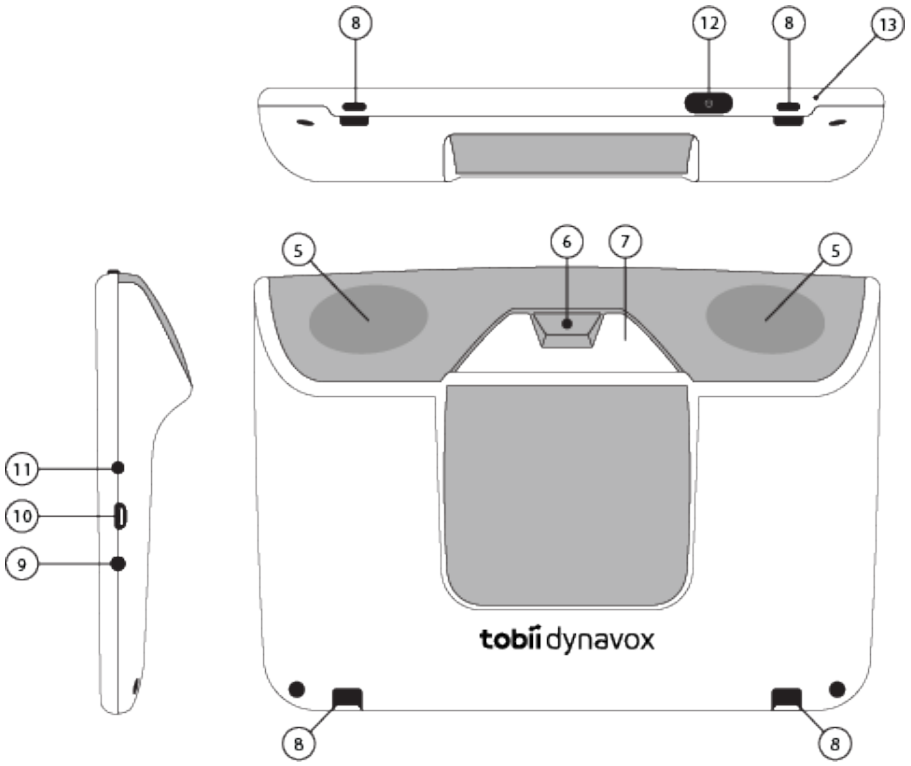

Figura 3.2 Indi 7 Tablet

Posizione	Descrizione	Posizione	Descrizione
5	Altoparlanti	10	Porta micro USB:
6	Fotocamera frontale	11	Jack per altoparlante/cuffia/microfono esterno:
7	Finestrella infrarossi	12	Pulsante di alimentazione:
8	Connessioni cavo	13	Microfono incorporato
9	Porta di ricarica		

Non forzare mai durante l'inserimento di un connettore nella porta. Se il connettore e la porta non si collegano facilmente, probabilmente non combaciano. Assicurarsi che il connettore combaci con la porta e che sia posizionato correttamente in relazione alla porta.

Prestare particolare attenzione con i connettori USB.

3.3 Software preinstallato

Il dispositivo Indi 7 viene consegnato con tutto il software pre-ordinato e necessario installato e pronto all'uso. Nel caso in cui risultasse necessaria una reinstallazione, eseguire un ripristino delle impostazioni di fabbrica.

4 Batterie inserite nel dispositivo Indi 7

4.1 Batterie

Il dispositivo Indi 7 è dotato di una batteria integrata. A certi livelli, Microsoft Windows fornisce avvertenze sulla batteria. Se il dispositivo Indi 7 non è carico o alimentato tramite l'alimentatore, il dispositivo Indi 7 si spegnerà. Per ulteriori informazioni, vedere *Allegato C Specifiche tecniche, pagina 24*.

4.2 Ricarica del tablet

1. Collegare il cavo di alimentazione alla porta di ricarica sul dispositivo.
2. Inserire la spina dell'alimentatore in una presa elettrica e lasciare collegato il tablet finché la batteria non risulta completamente carica.
3. Dopo aver caricato completamente il dispositivo, scollegare il caricabatterie dal dispositivo e dalla presa elettrica.

Non sovraccaricare la batteria. È preferibile caricare la batteria durante le ore notturne.

È **possibile** utilizzare Indi 7 mentre la batteria è in carica.

A causa delle reazioni chimiche interne, le prestazioni della batteria potrebbero deteriorarsi nel tempo. Inoltre, se le condizioni di utilizzo (carica, scarica, temperatura ambiente, ecc.) non vengono mantenute entro gli intervalli specificati, l'aspettativa di durata utile della batteria potrebbe ridursi o il dispositivo Indi 7 potrebbe subire danni. Se la batteria non è in grado di mantenere una carica per lunghi periodi di tempo, anche quando viene caricata correttamente, potrebbe essere necessario sostituirla.

È necessario sostituire la batteria ogni 12-18 mesi di utilizzo tipico. Non provare a sostituire la batteria da soli. La batteria è interna e non è progettata per essere riparata o sostituita dall'utente a da chiunque altro non sia un tecnico Tobii Dynavox.

Per le temperature di stoccaggio e di caricamento delle batterie, vedere *2 Sicurezza, pagina 8*.

4.2.1 Controllo del livello di carica

Per controllare il livello di carica della batteria di Indi 7, utilizzare la funzione di monitoraggio di Windows 10.

4.2.2 Comportamento dei LED di alimentazione

Il LED di alimentazione si illuminerà in due colori:

Il LED di alimentazione si illuminerà solo quando l'adattatore di alimentazione è collegato.

- Verde — Carica completata
- Blu — In carica

5 Utilizzo di Indi 7

Per configurare il Indi 7, non sono necessarie altre competenze se non la lettura. Seguire il presente Manuale Utente e la Guida Rapida.

5.1 Avvio del dispositivo

Avviare il dispositivo in uno dei seguenti modi:

- Premere il pulsante di alimentazione sulla parte superiore del dispositivo. (posizione 1 nella *Figura 3.1 Indi 7 Tablet, pagina 11*)

5.1.1 Informazioni sulla password

Il dispositivo Indi 7 è configurato per avviarsi senza una password. In alcune situazioni, può apparire la finestra a scomparsa della password, ad esempio durante la creazione di un nuovo utente nel sistema operativo, o dopo che il sistema è stato in modalità sospensione, o durante lo scaricamento di aggiornamenti da Internet.

Se si decide di cambiare la password per il proprio account sul dispositivo Indi 7, assicurarsi di conservarla in un luogo sicuro per uso futuro. Senza la password di accesso al sistema operativo, il supporto Tobii Dynavox potrebbe non essere in grado di assistere l'utente fino al relativo recupero tramite Microsoft.

La password rileva le maiuscole/minuscole.

Se si apre la finestra a comparsa della password, richiedendo l'inserimento di una password, è necessario conoscerla o sapere dove trovarla. Per digitare la password, utilizzare la tastiera sullo schermo Windows oppure una tastiera USB (non inclusa).

5.1.2 App Discover Tobii Dynavox

Al primo avvio del dispositivo Indi 7 , viene visualizzato il saluto di benvenuto dell'app Scopri Tobii Dynavox. La guida è un'installazione guidata in diversi passaggi che consente di ottimizzare l'interazione con il dispositivo.

Seguire le istruzioni e selezionare **Avanti** per passare alla pagina successiva dell'app Scopri Tobii Dynavox .

5.2 Spegnimento di Indi 7

Per spegnere il dispositivo procedere come segue:

- Utilizzare il menu Start di Windows (raccomandato se possibile).

Se il metodo di spegnimento suddetto non funziona, è possibile tenere premuto il pulsante di alimentazione sul lato superiore del dispositivo per più di 20 secondi. Il dispositivo si spegnerà immediatamente, senza aspettare la chiusura delle applicazioni.

È possibile eseguire il ripristino tenendo premuto il pulsante di alimentazione sul lato superiore del dispositivo per tre (3) secondi

Questo non è considerato uno spegnimento corretto di Windows e il suo uso non è raccomandato se non strettamente necessario poiché può danneggiare il dispositivo.

5.3 Risparmio energia

Le impostazioni di risparmio energia del tablet Indi 7 sono preimpostate in modo da ottimizzare la durata della batteria. Se necessario è possibile regolare l'intervallo per la modalità sospensione in Opzioni risparmio energia di Windows.

5.4 Utilizzo delle fotocamere

Le due fotocamere integrate consentono di scattare istantanee di oggetti posizionati dietro il dispositivo Indi 7, anche dal lato del monitor.

Utilizzare **Software di comunicazione Tobii Dynavox** o altro software appropriato per gestire le fotocamere.

5.5 Regolazione del volume

Per regolare il volume, utilizzare i pulsanti per alzare e abbassare (posizione 2) il volume sul lato superiore del dispositivo Indi 7. Per informazioni sulle posizioni, vedere *Figura 3.1 Indi 7 Tablet, pagina 11*

È possibile regolare il volume anche in **Software di comunicazione Tobii Dynavox** e in Windows.

5.6 Regolazione del suono

Gli altoparlanti possono essere configurati usando il **Pannello di controllo di Windows 10 > Suoni**.

Fare riferimento alle informazioni di Microsoft su come configurare il suono nel Pannello di controllo di Windows 10.

È possibile regolare il suono anche in **Software di comunicazione Tobii Dynavox**.

5.7 Utilizzo dei microfoni

Il Indi 7 è dotato di microfono. Se, al dispositivo, è collegato una copertura della guida per tastiera, le prestazioni del microfono potrebbero essere influenzate. In tal caso, è necessario collegare un microfono esterno al jack della cuffia.

5.8 Tobii Dynavox Utilità di configurazione di Windows

Con Tobii Dynavox Utilità di configurazione di Windows è possibile personalizzare parte del comportamento di Indi 7. Per accedere a Tobii Dynavox Utilità di configurazione di Windows, procedere come segue:

1. Selezionare l'app Tobii Dynavox Utilità di configurazione di Windows, , dalla schermata Start.
2. Si apre Tobii Dynavox Utilità di configurazione di Windows.

Tobii Dynavox Utilità di configurazione di Windows

- **Abilitare lo Swipe Edge** — accertarsi che la casella di controllo sia selezionata per abilitare la funzione Windows 10 Edge Swipe.
  La funzione Edge Swipe è "abilitata" per impostazione predefinita. La funzione Edge Swipe visualizzerà il menu rapido "Centro azioni" dal lato destro della schermata.
- **Abilitare il Blocco Schermo** — accertarsi che la casella di controllo sia selezionata per abilitare il Blocco Schermo. La funzione Blocco Schermo è "disabilitata" per impostazione predefinita. Questa opzione è importante se l'utente desidera utilizzare "Modalità Kiosk" sul dispositivo. Per poter utilizzare la Modalità Kiosk, è necessario abilitare la funzione Blocco Schermo. La Modalità Kiosk è un modo eccellente di bloccare realmente l'utilizzo di un'app, come ad esempio Snap, non consentendo all'utente di accedere ad altri programmi sul dispositivo. Per ulteriori informazioni sulla Modalità Kiosk, vedere https://docs.microsoft.com/en-us/windows/configuration/set-up-a-kiosk-for-windows-10-for-desktop-editions#set-up-assigned-access-in-pc-settings
- **Abilitare lo Snap Run all'Avvio** — accertarsi di selezionare la casella di controllo per eseguire automaticamente Snap durante l'avvio di Indi 7.
  La funzione Abilitare lo Snap Run all'Avvio è "disabilitata" per impostazione predefinita.
- **Abilitare il pulsante Home** — Non valido per Indi 7

5.9 Ripristinare Indi 7

Se sono state apportate molte modifiche a Indi 7 e si desidera ricominciare da capo, eseguire un Ripristino dall'interno di Windows.

La Indi 7 utilizza al 100% la funzionalità nativa di ripristino/reset di Windows 10.

1. Accedere all'icona **Impostazioni Windows** dal desktop di Windows.
2. Selezionare l'opzione **Aggiornamenti e Sicurezza** in Impostazioni Windows.
3. Selezionare l'opzione **Ripristino** nella colonna a sinistra.
4. Selezionare **Inizia** sotto l'intestazione **Resettare questo PC**.

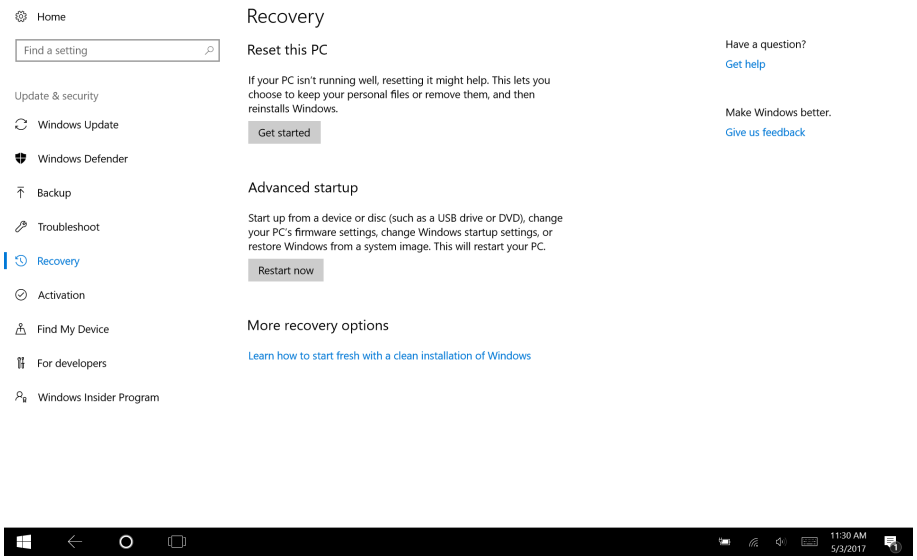

5. Selezionare una di queste opzioni:

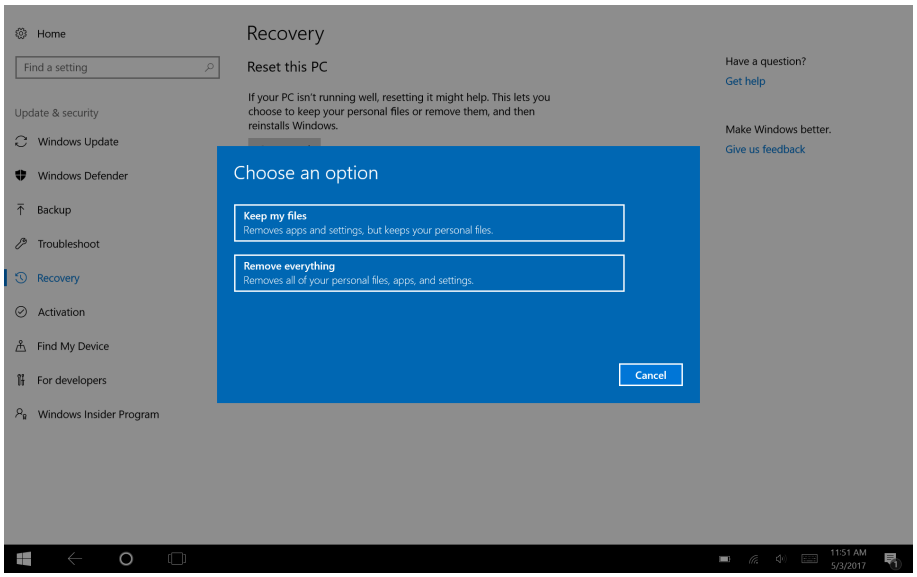

- Mantieni i miei file
  - Reinstalla Windows 10 e mantiene i file personali.
  - Rimuove le app e i driver installati.
  - Rimuove le modifiche apportate alle impostazioni.
  - Rimuove le app installate dal produttore del PC. (Se il PC è dotato di Windows 10, saranno reinstallate le app del produttore del PC.)

    L'app Configuration Manager eseguita per il primo accesso (che richiede il codice QR) ripristinerà qualsiasi applicazione Tobii Dynavox con licenza rimossa.

- Rimuovi tutto
  - Reinstalla Windows 10 e rimuove tutti i file personali.
  - Rimuove le app e i driver installati.
  - Rimuove le modifiche apportate alle impostazioni.
  - Rimuove le app installate dal produttore del PC. (Se il PC è dotato di Windows 10, saranno reinstallate le app del produttore del PC.)

    Configuration Manager sarà rieseguito all'avvio e reinstallerà le applicazioni (Communicator) rimosse.

  La funzione Rimuovi tutto ha due opzioni:

  - Senza **Pulizia dell'unità** — L'esecuzione di questa opzione richiederà circa un'ora.
  - Con **Pulizia dell'unità** — L'esecuzione di questa opzione richiederà molte ore.
    Questa opzione visualizzerà inoltre un messaggio BIOS relativo al reset della crittografia BitLocker. Il messaggio effettivo viene visualizzato all'avvio e assomiglia al seguente:
    `Una modifica alla configurazione è stata richiesta per Pulire la TPM di questo computer (Trusted Platform Modulo) WARNING: La pulizia cancella le informazioni memorizzate sul TPM: Si perderanno tutte le chiavi create e l'accesso ai dati crittografati da queste chiavi.`
    `Premere F12 per cancellare il TPM.`
    `Premere ESC per rifiutare questa richiesta di modifica e continuare`

Selezionare **F12** per procedere alla pulizia dell'unità o **ESC** per rifiutare questa richiesta di modifica e continuare.

Per rimuovere completamente tutti i dati personali, scegliere di *pulire completamente* il driver.

6. Selezionare **Avanti** per proseguire oppure **Annulla** per interrompere l'operazione.
7. Selezionare **Reset** per proseguire oppure **Annulla** per interrompere l'operazione.

Questa operazione richiederà alcuni minuti. Una volta terminata, Indi 7 si riavvierà e sarà visualizzato il menu di inserimento tasti manuale.

Il Numero di serie e la Chiave prodotto saranno inseriti automaticamente con le proprie informazioni. È inoltre possibile utilizzare il Codice QR ricevuto con l'acquisto originale.

Selezionare l'opzione **Avvio**.

6 Cura del prodotto

6.1 Temperatura e umidità

6.1.1 Utilizzo generale - Temperatura operativa

La Indi 7 deve essere utilizzato all'asciutto e a temperatura ambiente. La gamma di temperatura e umidità consigliata per il dispositivo è:

- Temperatura ambiente: da 0°C a 50°C (da 32°F a 122°F) (senza l'adattatore di alimentazione inserito)
- Umidità relativa: da 10% a 90% (senza condensa sul dispositivo)
- Pressione atmosferica: da 80 kPa a 106 kPa (da 600 mmHg a 795 mmHg)

6.1.2 Trasporto e magazzinaggio

La gamma di temperatura e umidità consigliata per il trasporto e magazzinaggio del dispositivo è:

- Temperatura: da -20°C a 60°C (da –4°F a 140°F)
- Umidità relativa: da 10% a 90% (senza condensa sul dispositivo)

Il Indi 7 non è impermeabile o resistente all'acqua e deve avere una protezione contro l'ingresso di corpi estranei IP22. Non esporre il dispositivo ad ambienti eccessivamente umidi. Non immergere il dispositivo in acqua o in altri liquidi. Fare attenzione a non rovesciare acqua sul dispositivo, in particolare nelle aree dei connettori.

6.2 Pulizia del dispositivo Indi 7

Prima di pulirlo, spegnere il dispositivo Indi 7 e staccare tutti i cavi. Il Indi 7 può essere pulito utilizzando un prodotto per la pulizia di grado ospedaliero per il controllo delle infezioni. La pulizia dovrebbe essere eseguita utilizzando solo un prodotto per la pulizia. Pulire solo le superfici esterne del dispositivo Indi 7 e lasciare asciugare il prodotto in modo naturale o seguire le istruzioni per la pulizia. **Non** usare prodotti spray che potrebbero saturare il dispositivo Indi 7 o consentire l'ingresso dell'umidità nell'unità.

6.3 Posizionamento

Utilizzare esclusivamente gli accessori di montaggio specificati dal rivenditore o dal rappresentante locale ed assicurarsi che siano montati e fissati correttamente secondo le istruzioni. Non posizionare il dispositivo su superfici instabili o sconnesse.

6.4 Trasporto del dispositivo Indi 7

Scollegare tutti i cavi dal dispositivo Indi 7 durante il trasporto.

Durante il trasporto del dispositivo per riparazioni, spedizione o viaggi, utilizzare la scatola e l'imballaggio originali.

Si consiglia di conservare il materiale dell'imballaggio originale del Indi 7.

Nel caso in cui fosse necessario restituire il dispositivo a Tobii Dynavox per richiedere la sostituzione o la riparazione in garanzia, è necessario utilizzare per la spedizione l'imballaggio originale o un suo equivalente. La maggior parte dei corrieri richiedono almeno 2 pollici di materiale di imballaggio intorno al dispositivo.

Nota: A seguito delle normative della Commissione comune, i materiali di spedizione che includono confezioni inviati a Tobii Dynavox.

6.5 Smaltimento del dispositivo Indi 7

Non smaltire il dispositivo Indi 7 tra i rifiuti domestici o d'ufficio. Attenersi alle normative locali per lo smaltimento di apparecchiature elettriche e elettroniche.

Allegato A Supporto, garanzia e risorse per la formazione

A1 Supporto clienti

Per supporto, contattare il rappresentante locale o il servizio di supporto di Tobii Dynavox. Per ottenere assistenza il più velocemente possibile, assicurarsi di avere accesso al dispositivo Indi 7 e, se possibile ad una connessione Internet. È necessario poter fornire il numero di serie del dispositivo, che si trova sull'etichetta del codice di matricola.

Per ulteriori informazioni sul prodotto e per risorse di supporto, visitare il sito Web www.tobiidynavox.com.

A2 Garanzia

Leggere l'inserto relativo alla Garanzia del produttore incluso nella confezione.

Leggere attentamente il presente Manuale dell'utente prima di utilizzare il dispositivo. La garanzia è valida solamente se il dispositivo viene utilizzato secondo quanto descritto nel Manuale dell'utente. Se il dispositivo Indi 7 viene smontato, la garanzia sarà annullata.

Si consiglia di conservare il materiale dell'imballaggio originale del Indi 7.

Nel caso in cui fosse necessario restituire il dispositivo a Tobii Dynavox per richiedere la sostituzione o la riparazione in garanzia, è necessario utilizzare per la spedizione l'imballaggio originale o un suo equivalente. La maggior parte dei corrieri richiedono almeno 2 pollici di materiale di imballaggio intorno al dispositivo.

Nota: A seguito delle normative della Commissione comune, i materiali di spedizione che includono confezioni inviati a Tobii Dynavox.

A3 Risorse per la formazione

Tobii Dynavox offre una vasta gamma di risorse per la formazione sui prodotti Indi 7 e i prodotti di comunicazione correlati. Tali risorse sono reperibili su www.tobiidynavox.com or www.myTobiiDynavox.com, e includono Guide introduttive, webinar e Guide rapide. La Guida rapida di Indi 7 viene fornita con il dispositivo Indi 7 e deve essere memorizzata nel dispositivo stesso.

Allegato B Informazioni sulla conformità

B1 Dichiarazione di conformità FCC

Questo dispositivo è conforme alla Parte 15 delle norme FCC. L'utilizzo è soggetto alle due condizioni seguenti: (1) questo dispositivo non deve provocare interferenze dannose e (2) questo dispositivo deve accettare ogni interferenza ricevuta, comprese quelle che potrebbero produrre un utilizzo indesiderato.

Modifiche non espressamente approvate da Tobii Dynavox potrebbero annullare l'autorizzazione concessa all'utente per l'uso dell'apparecchiatura in base alle norme FCC.

B1.1 Per le apparecchiature del Pezzo 15B

Questo dispositivo è stato testato ed è risultato conforme ai limiti per dispositivi digitali di classe B, a norma della Parte 15 delle norme FCC. Questi limiti sono fissati per garantire una protezione ragionevole da interferenze nocive in un'installazione residenziale. Questo dispositivo genera, utilizza e può irradiare energia a radiofrequenza e, se non installato e utilizzato in conformità alle istruzioni, può causare interferenze dannose alle comunicazioni radio.

Tuttavia, non vi è alcuna garanzia che tali interferenze non si verifichino in una particolare installazione. Se questo dispositivo provoca interferenze dannose alla ricezione radio o televisiva, che possono essere determinate accendendo e spegnendo il dispositivo, si invita l'utente a provare a correggere l'interferenza adottando una o più delle seguenti misure:

- Riorientare o riposizionare l'antenna del ricevitore.
- Aumentare la distanza tra l'equipaggiamento ed il ricevitore.
- Collegare l'equipaggiamento ad una presa di un circuito diverso da quello a cui è connesso il ricevitore.
- Consultare il rivenditore o un tecnico radio/TV esperto.

B1.2 Per dispositivi portatili

Dichiarazione FCC sull'esposizione alle radiofrequenze:

1. Il trasmettitore non deve essere situato accanto ad altre antenne o trasmettitori e non deve essere utilizzato in concomitanza con tali dispositivi.
2. Questa apparecchiatura è conforme ai limiti FCC di esposizione alle radiofrequenze stabiliti per un ambiente non controllato. Il presente dispositivo è stato testato per l'uso portatile, in cui il corpo umano è a diretto contatto diretto con i lati del dispositivo. Per garantire la conformità ai requisiti FCC per l'esposizione alle radiofrequenze, evitare il contatto diretto con l'antenna trasmittente durante la trasmissione.

B2 Esposizione alle onde radio e dati SAR (tasso specifico di assorbimento)

Il dispositivo Indi 7 è stato testato come dispositivo medico di classe 1. Apparecchi elettrici di questo tipo richiedono speciali precauzioni relative alla compatibilità elettromagnetica (EMC) e devono quindi essere installati e messi in servizio in base alle informazioni fornite in questo manuale.

L'utilizzo di cavi e accessori diversi da quelli forniti e integrati nel dispositivo può influire sulle prestazioni EMC.

Il limite SAR (tasso specifico di assorbimento) come prescritto dalla FCC (negli Stati Uniti) e dall'IC (in Canada) è di 1,6 W/kg in media su 1 grammo di tessuto. In Europa (regole della CE) è di 2,0 W/kg in media su 10 grammi di tessuto. I dispositivi, Indi 7 (FCC ID: W5M-indi7), (IC ID 5534A-indi7) sono stati sottoposti a verifica dei limiti SAR per controllare che siano conformi alle norme FCC/IC/CE sull'esposizione alle radiofrequenze.

Questa apparecchiatura è conforme ai limiti FCC/IC/CE di esposizione alle radiofrequenze stabiliti per un ambiente non controllato.

Il valore SAR massimo per il dispositivo Indi 7è 0,88W/kg.

Al fine di mantenere la conformità come dispositivo medico di Classe 1, gli interruttori che vengono utilizzati in combinazione con il dispositivo Indi 7 devono soddisfare i requisiti di isolamento IEC/EN 60601-1 basati su 15 V DC. Deve trattarsi di interruttori elettricamente fluttuanti (interruttori non collegati a terra).

B3 Dichiarazione per il Canada

Attenzione

(i) Il dispositivo per il funzionamento nella banda 5150-5250 MHz è solo per uso interno al fine di ridurre il potenziale di interferenze dannose per i sistemi mobili satellitari co-canale;
(ii) Il guadagno massimo dell'antenna consentito per i dispositivi nelle bande 5250-5350 MHz e 5470-5725 MHz deve essere tale da consentire la conformità dell'attrezzatura al limite e.i.r.p.;
(iii) Il guadagno massimo dell'antenna consentito per i dispositivi nella banda 5725-5850 MHz deve essere tale da consentire la conformità dell'attrezzatura ai limiti e.i.r.p. specificati per il funzionamento punto-punto e non punto-punto come appropriato; e
(iv) È necessario avvisare gli utenti che radar ad alta potenza sono assegnati come utenti primari (ossia utenti prioritari) delle bande 5250-5350 MHz e 5650-5850 MHz e che questi radar potrebbero provocare interferenze e/o danni ai dispositivi LE-LAN.

Avertissement

(i) les dispositifs fonctionnant dans la bande 5150-5250 MHz sont réservés uniquement pour une utilisation à l'intérieur afin de réduire les risques de brouillage préjudiciable aux systèmes de satellites mobiles utilisant les mêmes canaux;
(ii) le gain maximal d'antenne permis pour les dispositifs utilisant les bandes de 5250 à 5350 MHz et de 5470 à 5725 MHz doit être conforme à la limite de la p.i.r.e;
(iii) le gain maximal d'antenne permis (pour les dispositifs utilisant la bande de 5725 à 5850 MHz) doit être conforme à la limite de la p.i.r.e. spécifiée pour l'exploitation point à point et l'exploitation non point à point, selon le cas;
(iv) De plus, les utilisateurs devraient aussi être avisés que les utilisateurs de radars de haute puissance sont désignés utilisateurs principaux (c.-à-d., qu'ils ont la priorité) pour les bandes 5250-5350 MHz et 5650-5850 MHz et que ces radars pourraient causer du brouillage et/ou des dommages aux dispositifs LANEL.

Questo dispositivo (IC ID: 5534A-indi7) è stato testato per i requisiti di sicurezza per l'esposizione alle onde radio (SAR) in RSS-102 per i limiti al pubblico (in ambienti non controllati) (1,6 W/kg). Il valore SAR massimo per il dispositivo Indi 7è 0,3 W/kg. Questo dispositivo può essere utilizzato in condizioni di sicurezza a una distanza minima di 0 cm tra l'apparecchio e il corpo dell'utente.

Ce dispositif (IC ID: 5534A-indi7) a été testé aux exigences de sécurité pour l'exposition aux ondes radio (SAR) dans le CNR-102 à le grand public (environnement non contrôlé) des limites (1.6W/Kg). La valeur maximale mesurée de SAR pour le Indi 7 dispositif est: 0.3 W/kg. . Ce dispositif peut être exploité en toute sécurité avec un 0cm distance minimale entre le matériel et les corps de l'utilisateur.

Questo apparecchiatura digitale di classe B è conforme ai requisiti della norma ICES-003 canadese.

Cet appareil numérique de la classe B est conforme à la norme NMB—003 du Canada.

Questo dispositivo soddisfa i requisiti degli standard RSS di Industry Canada. L'utilizzo è soggetto alle due condizioni seguenti: (1) questo dispositivo non deve causare interferenze, e (2) questo dispositivo deve accettare qualsiasi interferenze ricevute, comprese quelle che possono causare funzionamenti indesiderati.

Le présent appareil est conforme aux CNR d'Industrie Canada applicables aux appareils radio exempts de licence. L'exploitation est autorisée aux deux conditions suivantes: (1) l'appareil ne doit pas produire de brouillage, et (2) l'utilisateur de l'appareil doit accepter tout brouillage radioélectrique subi, même si le brouillage est susceptible d'en compromettre le fonctionnement.

B4 Dichiarazione CE

Questo dispositivo è conforme ai requisiti di compatibilità elettromagnetica, ovvero il requisito di protezione essenziale della Direttiva di Compatibilità Elettromagnetica (EMC) 2014/30/CE sull'avvicinamento delle leggi degli Stati Membri in materia di compatibilità elettromagnetica e alla Direttiva sulle Apparecchiature Radio (RED) 2014/53/CE sulla conformità delle apparecchiature radio e dei terminali per telecomunicazioni.

B5 Direttive e standard

La Indi 7 è conforme ai seguenti standard:

- Normativa sui dispositivi elettromedicali (MDR)
- Direttiva sulla bassa tensione 2014/35/CE
- Direttiva sulla compatibilità elettromagnetica (EMC) 2014/30/CE
- Direttiva sulle apparecchiature radio (RED) 2014/53/CE
- Direttiva RoHS2 2011/65/CE
- Direttiva WEEE 2012/19/UE
- Direttiva Reach 2006/121/CE, 1907/2006/EC Allegato 17
- Direttiva sulle batterie 2013/56/CE

Il dispositivo è stato testato per conformità agli standard IEC 60601-1 Ed 3.1, IEC/EN 62368-1, ISO 14971:2007 e EN ISO 14971:2012 e ad altri standard pertinenti per i mercati previsti.

Allegato C Specifiche tecniche

C1 Indi 7

Standard	Indi 7
Tipo	PC tablet di generazione voce
Modello	Indi 7
Schermo	7″, rapporto proporzioni: 16:10, unità LED retroilluminata
Risoluzione dello schermo	1920 × 1200
Touch screen	Tocco capacitivo multi-punto
Dimensioni (La x Lu x P)	203 × 145 × 30 mm 8 × 5,7 × 1,2 inches
Peso	500 g 1 lb
Altoparlanti	2 × 40 mm × 30 mm, 8 ohm, 3 W
Microfono	Microfono analogico
Processore	Intel Atom Z8350 – 4 core, 2 MB cache, 1,44 Ghz
RAM	4 GB
Sistema operativo	Microsoft® Windows 10 Pro 64-Bit
Unità Flash	64 GB eMMC
Sensori	Giroscopio 3 assi, accelerometro, bussola, sensore luce ambiente
Connettori	1× CC in 12 VCC 3 A 1 × porta da 3.5 mm per cuffia/uscita audio (stereo) con rilevamento jack (porta cuffia e microfono) 1 × Micro-B USB 2.0
Pulsanti	1 × accensione 1 × aumento del volume 1 × abbassamento del volume
WLAN/Bluetooth®	Sistema di ricezione in diversità a doppia antenna IEEE 802.11 b/g/n Bluetooth® 2.1
Telecomando a infrarossi (unità di controllo ambientale)	Apprendimento del telecomando con libreria integrata dei dispositivi pre-programmati
Fotocamera	Posteriore: 2 Mega pixel Anteriore: 5 Mega pixel
Durata della batteria	> 8 ore di utilizzo normale
Tecnologia della batteria	Batteria ricaricabile ai polimeri di litio-ioni
Capacità delle batterie	23,68 Wh
Tempo di carica della batteria	< 4 ore
Alimentatore	Adattatore 12 VCC 3A CA
Classe IP	IP 22

C2 Adattatore dell'alimentazione

Voce	Specifica
Modello	MTP451BX - 120300
Tensione di ingresso	Da 100 a 240 VCA
Corrente di ingresso (max)	1,5 A
Frequenza di ingresso	50/60 Hz
Corrente di uscita	3 A
Tensione di uscita nominale	12 VCC

Allegato D Accessori approvati

Per informazioni aggiornate sugli accessori approvati per Indi 7, visitare il sito Web all'indirizzo www.tobiidynavox.com oppure contattare il rivenditore Tobii Dynavox locale.

tobii dynavox

#12006611 Tobii Dynavox Indi® 7 Manuale dell'utente v.1.0.2 - it-IT

Copyright ©Tobii AB (publ). Le illustrazioni e le specifiche non si applicano necessariamente a prodotti e servizi offerti su ogni mercato locale. Le specifiche tecniche sono soggette a modifica senza preavviso. Tutti gli altri marchi sono di proprietà dei rispettivi proprietari.

Supporto per il dispositivo Tobii Dynavox

Informazioni disponibili online

Visitare la pagina del supporto specifica del prodotto per il dispositivo Tobii Dynavox in uso. Tale pagina include informazioni aggiornate sui problemi riscontrati, oltre a suggerimenti utili correlati al prodotto.Le pagine del supporto sono disponibili agli indirizzi: *www.TobiiDynavox.com/support-training*

Come contattare il rappresentante o il rivenditore locale

Per domande o problemi relativi al prodotto, rivolgersi al rappresentante o al rivenditore autorizzato Tobii Dynavox. Gli operatori conoscono la configurazione personale dei clienti e possono offrire suggerimenti e informazioni mirate. Per i recapiti, visitare la pagina all'indirizzo *www.TobiiDynavox.com/contact*