Tobii Dynavox Speech Case
Manual do usuário

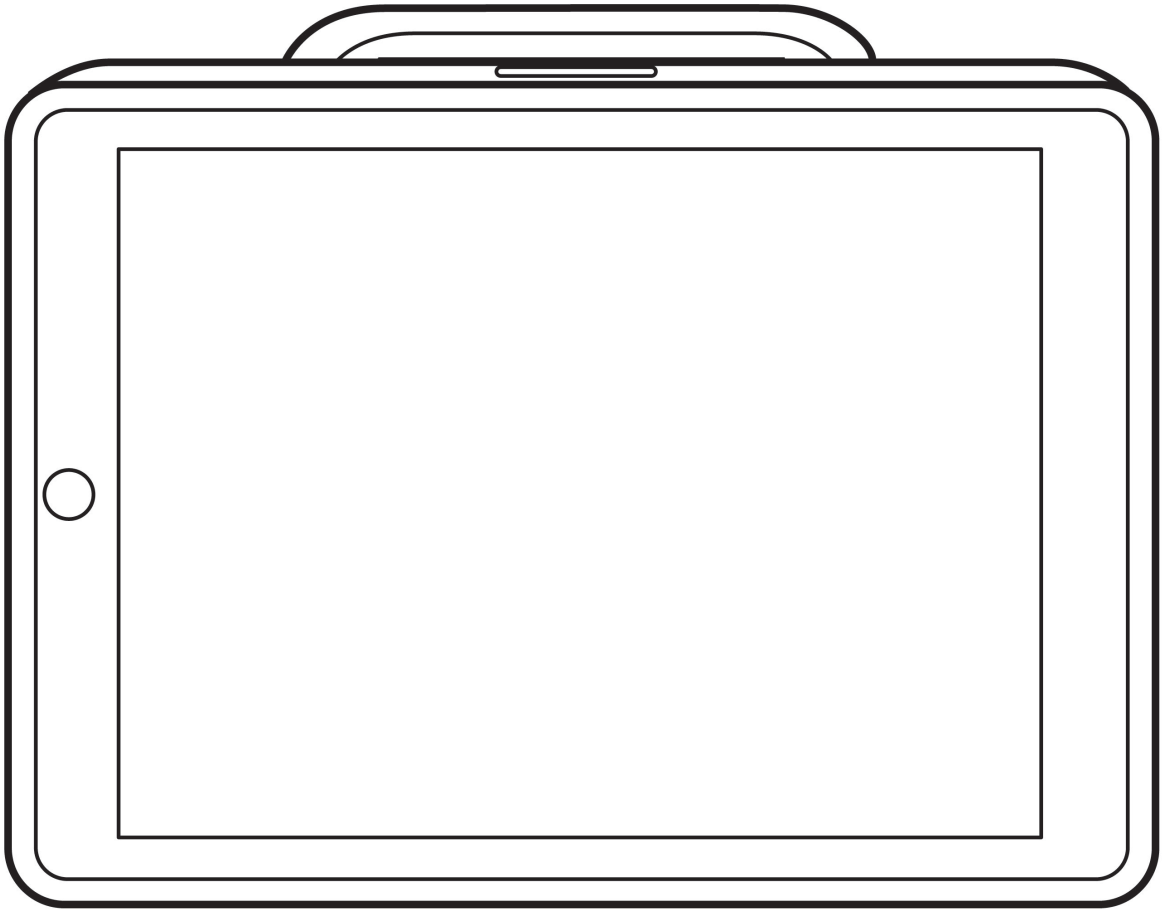

tobii dynavox

Manual do usuário Tobii Dynavox Speech Case

Versão 1.0.5
09/2022
Todos os direitos reservados.
Copyright © Tobii AB (publ)

Este documento não pode ser reproduzido, armazenado em sistemas de recuperação ou transmitido de nenhuma forma e por nenhum meio (eletrônico, fotocópia, gravação ou outros), sem o consentimento prévio por escrito do fabricante.

A proteção sobre os direitos autorais inclui todas as formas e tipos de materiais e informações permitidos por estatuto ou legislação, incluindo, sem limitação, a materiais gerados pelos programas de software exibidos na tela como captura de tela, menus, etc.

As informações contidas neste documento pertencem à Tobii Dynavox. É proibida a reprodução total ou parcial sem a autorização prévia por escrito da Tobii Dynavox.

Os produtos mencionados neste documento podem ser marcas registradas e/ou comerciais dos respectivos proprietários. O fabricante e o autor não se responsabilizam por essas marcas.

Tendo sido tomadas todas as precauções cabíveis na elaboração deste documento, o fabricante e o autor não se responsabilizam por erros ou omissões, ou ainda por danos resultantes do uso das informações neste contidas ou do uso de programas e código-fonte presentes. O fabricante e o autor não serão responsáveis, em nenhuma hipótese, por lucros cessantes ou outro tipo de prejuízo comercial causado ou considerado causado direta ou indiretamente por este documento.

Conteúdo sujeito a alterações sem aviso prévio.

Consulte o site da Tobii Dynavox
www.TobiiDynavox.com para obter atualizações deste manual.

Informações de Contato:

Tobii Dynavox AB
Karlsrovägen 2D
182 53 Danderyd
Suécia

+46 8 663 69 90

Tobii Dynavox LLC
2100 Wharton Street Suite 400
Pittsburgh, PA 15203
EUA

+1-800-344-1778

Tobii Dynavox Ltd.
Sheffield Technology Parks
Cooper Buildings
Arundel Street
Sheffield S1 2NS
Reino Unido

+46 8 663 69 90

TingDao Electronics Science & Technology (Suzhou) Co., LTD
Unit 11/12, Floor 3, Building B, No.5 Xinghan Street, SIP, Suzhou
P.R.China 215021

+86 512 69362880

- Speech Case Identificador do dispositivo: 7340074601738

Sumário

1 Introdução 5
1.1 Sobre as Advertências 5
1.2 Símbolos e Marcações 5
1.3 Uso pretendido 6
1.4 Conteúdo da Embalagem 6
2 Segurança 7
2.1 Como evitar danos à audição 7
2.2 Fonte de alimentação e baterias 7
2.3 Temperatura 8
2.4 Montagem 8
2.5 Emergência 9
2.6 Eletricidade 9
2.7 Segurança para crianças 9
2.8 Campo magnético 9
2.9 Terceiros 9
3 Visão geral do Speech Case 10
3.1 Principais recursos 10
3.2 Layout do produto 11
3.2.1 Portas e botões do dispositivo 11
3.3 Seletor do método de acesso 12
3.4 Firmware pré-instalado 13
4 Baterias no Speech Case 14
4.1 Baterias 14
4.2 Carregando o Speech Case 14
4.2.1 Comportamento do indicador de carregamento de bateria (LED de energia) 14
5 Uso do Speech Case 15
5.1 Seleção da posição correta do seletor do método de acesso para o usuário 15
5.2 Inicialização do dispositivo 15
5.3 Instale o iPad® e pareie via Bluetooth® 16
5.4 Desfaça o pareamento da conexão Bluetooth® 16
5.5 Status da bateria e economia de energia 16
5.6 Ajuste do Volume 17
5.7 Ajuste do som 17
5.8 Acionadores 17
6 Cuidados com o produto 18
6.1 Temperatura e Umidade 18
6.1.1 Uso Geral - Temperatura de Operação 18
6.1.2 Transporte e Armazenamento 18
6.1.3 Carga 18
6.2 Limpando o dispositivo Speech Case 18
6.3 Posicionamento 18
6.4 Transporte do Speech Case 18
6.5 Descarte do dispositivo Speech Case 19
6.6 Descarte das baterias 19
Apêndice A Suporte, Garantia, Material de Treinamento 20
A1 Suporte ao Cliente 20

A2 Garantia 20
A3 Material de treinamento 20
Apêndice B Informações de conformidade 21
B1 Instruções da FCC 21
B1.1 Para Parte 15B Equipamento 21
B1.2 Para Dispositivos Portáteis 21
B2 Declaração da Industry Canada 21
B3 Instruções da CE 22
B4 Diretivas e Padrões 22
Apêndice C Especificações técnicas 23
C1 Speech Case 23
C2 Adaptador de energia 23
Apêndice D Acessórios aprovados 24
Apêndice E Parceiros de certificação local 25

1 Introdução

Obrigado por adquirir a Speech Case da Tobii Dynavox!

Para garantir o melhor desempenho possível desse produto, leia este manual detalhadamente.

O Speech Case é um acessório auxiliar de fala da Tobii Dynavox desenvolvido para ser utilizado com um iPad 10.2″ ® como auxílio de comunicação e para que pessoas com deficiências de fala, linguagem, físicas ou cognitivas possam acessar o computador.

1.1 Sobre as Advertências

Neste manual existem cinco (5) níveis de advertências:

O símbolo Note é utilizado para notificar ao usuário sobre fatos importantes ou que necessitam de atenção especial.

O símbolo Cuidado é utilizado para informar sobre ações que podem danificar ou causar mau funcionamento do equipamento.

O símbolo Aviso é utilizado para informar sobre riscos ao usuário caso o Aviso seja ignorado.

O símbolo Alto Volume é utilizado para informar sobre risco de danos à audição.

O símbolo Alta Temperatura é utilizado para informar sobre condições de temperatura da superfície que podem causar lesões ou desconforto.

1.2 Símbolos e Marcações

Esta seção fornece informações sobre os símbolos utilizados no Speech Case, nos seus acessórios ou na embalagem.

Símbolos ou Marcações	Descrição
	Equipamento com isolamento duplo, Classe de segurança II.
	Descarte seguindo as normas nacionais.
	CE é a abreviação de Comunidades Europeias (European Communities), e essa marca sinaliza às autoridades alfandegárias da União Europeia que o produto está em conformidade com ao menos uma Diretiva EC.
	O selo UKCA (UK Conformity Assessed) é um selo do Reino Unido para produtos utilizado em bens comercializados no mercado da Grã-Bretanha (Inglaterra, País de Gales e Escócia). Ele abrange a maioria dos produtos que anteriormente exigiam o selo CE.
	Esta marca é uma certificação empregada em produtos eletrônicos fabricados ou vendidos nos Estados Unidos, para constatar que a interferência eletromagnética do dispositivo está abaixo dos limites aprovados pela Comissão Federal de Comunicação.
	Siga as instruções de uso

Símbolos ou Marcações	Descrição
	Marca de conformidade regulatória para sistemas de segurança em equipamentos elétricos da Austrália.
RoHS	Em conformidade com a diretiva de redução de substâncias perigosas.
+	Aumentar volume.
-	Diminuir volume.
	Fabricante.
REF	Número de referência.
SN	Número de Série.

1.3 Uso pretendido

Quando utilizado com um iPad configurado corretamente, o Tobii Dynavox Speech Case é um dispositivo gerador de fala (SGD, Speech Generating Device) para pessoas com dificuldades de fala causadas por lesões, deficiências ou doenças. O Tobii Dynavox Speech Case é pareado com o iPad via Bluetooth® para funcionar como um dispositivo de saída de áudio e entrada para acionadores.

CONTRAINDICAÇÕES: O Speech Case não oferece suporte vital.

No caso de falha do Speech Case, o usuário não poderá se comunicar por este dispositivo.

O uso destina-se principalmente a ambientes internos.

1.4 Conteúdo da Embalagem

Recomenda-se conservar o material original da embalagem do Speech Case.

No caso de devolução do dispositivo à Tobii Dynavox para assuntos relacionados à garantia ou conserto, é recomendável guardar a embalagem ou equivalente utilizada na entrega. A maioria das transportadoras exige pelo menos 5 centímetros de material de embalagem em torno do dispositivo.

Nota: Devido à regulamentações da Joint Commission, quaisquer materiais de transporte que incluam caixas enviados à Tobii Dynavox devem ser descartados.

Os itens descritos a seguir estão incluídos na embalagem do Speech Case:

- 1 Speech Case
- 1 Carregador USB com porta dupla
- 1 Cabo de alimentação USB para USB-C
- 1 Alça tiracolo
- 1 Manual do Usuário (impresso)
- 1 Guia de inicialização (impresso)
- 1 Garantia

2 Segurança

O dispositivo Speech Case foi testado e aprovado em conformidade com todas as especificações e padrões listados em *Apêndice B Informações de conformidade, página 21* desse manual e em *Apêndice C Especificações técnicas, página 23*. Contudo, para garantir a operação segura de seu Speech Case, deve-se observar alguns avisos de segurança:

Não é permitido realizar modificações neste equipamento.

Os reparos no dispositivo Tobii Dynavox devem ser realizados apenas pela Tobii Dynavox ou um centro de reparos autorizado e aprovado pela Tobii Dynavox.

O usuário nunca deve tentar trocar a bateria. Alterar a bateria pode causar risco de explosão.

O Speech Case não deve ser utilizado como aparelho de suporte vital, e perde suas funções em caso de falta de energia ou outros acontecimentos.

Há risco de sufocamento em caso de ingestão de pequenas peças removidas do Speech Case.

A fita e o cabo do carregador podem apresentar riscos de estrangulação para crianças pequenas. Nunca deixe crianças pequenas sem supervisão com a fita ou cabo do carregador.

O Speech Case não deve ser exposto ou utilizado sob chuvas ou condições climáticas adversas, contrariando as Especificações Técnicas do dispositivo Speech Case.

O dispositivo Speech Case não deve ser deixado ao alcance de crianças pequenas ou pessoas com transtornos cognitivos, e não deve ser utilizado sem supervisão dos pais ou responsáveis.

O Speech Case deve ser utilizado com cautela ao se movimentar.

2.1 Como evitar danos à audição

Se os fones de ouvido ou alto-falantes forem usados em volumes muito altos, pode ocorrer perda permanente da audição. Para evitá-lo, o volume deve ser regulado a um nível seguro. Com o tempo, você pode deixar de ouvir os sons em níveis altos, fazendo com que considere aceitável um volume que pode prejudicar sua audição. Caso sinta sintomas, como zumbidos nos ouvidos, abaixe o volume ou deixe de usar fones de ouvido. Quanto mais alto for o volume, mais rápido seu sistema auditivo poderá ser lesionado.

Os especialistas em audição sugerem tomar as seguintes medidas para proteger sua audição:

- Limite o tempo de uso de fones de ouvido em um volume muito alto.
- Evite aumentar o volume para superar ambientes com muito ruído.
- Abaixe o volume se não puder ouvir as pessoas que estiverem conversando perto de você.

Para definir um nível seguro de volume:

- Ajuste o volume bem baixo.
- Aumente o som devagar até conseguir ouvir de modo cômodo e claro, sem distorções.

2.2 Fonte de alimentação e baterias

A fonte de alimentação deve estar em conformidade com o requisito da norma de segurança extra de baixa tensão (SELV) e fornecer energia com tensão nominal que esteja em conformidade com o requisito de fonte de energia limitada de acordo com IEC60950-1.

O Speech Case contém uma bateria recarregável. Todas as baterias recarregáveis desgastam com o tempo. Desta forma, o tempo de utilização para o Speech Case após uma recarga completa pode ficar menor com o tempo em comparação com quando o dispositivo era novo.

O aparelho Speech Case utiliza uma bateria de polímero Li-ion.

Caso esteja em um ambiente quente, observe que a capacidade de carregar a bateria pode ser afetada. A temperatura interna deve estar entre 0 °C/32 °F e 45 °C/113 °F para que a bateria seja carregada. Se a temperatura interna das baterias exceder 45 °C/113 °F, estas não serão carregadas.

Leve o dispositivo Speech Case para um ambiente mais frio para permitir que a bateria seja carregada corretamente.

Evite expor o Speech Case ao fogo ou a temperaturas acima de 60 °C/140 °F. Essas condições podem fazer com que a bateria funcione mal, gere calor, incendeie ou exploda. Observe que, em casos extremos, é possível que a temperatura seja mais alta do que o indicado acima, por exemplo, se o equipamento for colocado no painel de um carro durante um dia muito quente. Desse modo, armazenar o aparelho Speech Case em um porta-malas quente de um carro poderia levar a um mau funcionamento.

Carregue a bateria do Speech Case em uma temperatura ambiente de 0 °C/32 °F a 45 °C/113 °F.

Utilize somente o adaptador fornecido para carregar o Speech Case. O uso de adaptadores de energia não autorizados pode danificar o Speech Case.

Para operar o aparelho Speech Case de forma segura, use apenas carregador e acessórios aprovados pela Tobii Dynavox.

Não abra nem modifique a caixa do Speech Case nem da fonte de alimentação, pois você pode ser exposto à tensão elétrica potencialmente perigosa. O aparelho não contém peças sujeitas a manutenção. Se o Speech Case ou seus acessórios estiverem mecanicamente danificados, **não os utilize**.

Se a bateria não for carregada ou o Speech Case não for conectado à fonte de alimentação, o dispositivo Speech Case será desligado.

Se o cabo da fonte de alimentação estiver danificado, ele deve ser substituído apenas por técnicos especializados. Não utilize o cabo da fonte de alimentação até que seja substituído.

Desconecte o plug AC do adaptador de energia da tomada quando não estiver carregando o aparelho e desconecte o cabo de energia do aparelho.

Regulamentações especiais se aplicam ao transporte de dispositivos que contenham baterias de polímero de íons de lítio. Caso sofram quedas, colisões ou curto-circuitos, estas baterias podem liberar quantidades perigosas de calor e podem causar incêndios, sendo perigosas também em meio a incêndios.

Consulte as normas IATA quando transportar baterias ou celulares de lítio ou íons de lítio: http://www.iata.org/whatwedo/cargo/dangerous_goods/Pages/lithium_batteries.aspx

Os adaptadores de energia não devem ser utilizados sem a supervisão de um adulto ou cuidador.

2.3 Temperatura

Ao usar sob luz solar direta ou outros ambientes quentes, a superfície do Speech Case pode esquentar.

2.4 Montagem

O Speech Case deve ser montado de acordo com as instruções aprovadas do FABRICANTE. A Tobii Dynavox ou seus agentes não se responsabilizam por danos ou lesões a indivíduos ou à propriedade devido a queda do Speech Case de sua configuração montada. A montagem do Speech Case é feita sob risco do próprio usuário.

2.5 Emergência

Não confie no dispositivo Speech Case para fazer ligações telefônicas de emergência. Recomendamos ter à disposição diversas formas de comunicação para casos de emergência.

2.6 Eletricidade

Não abra a caixa de metal do Speech Case, já que você poderia se expor a voltagem elétrica potencialmente perigosa. O aparelho não contém peças sujeitas a manutenção pelo usuário.

2.7 Segurança para crianças

O Speech Case é um sistema de computador e equipamento eletrônico avançado. Sendo assim, eles são compostos por inúmeras peças individuais montadas. Em mãos de uma criança, algumas dessas peças têm a possibilidade de ser separadas do aparelho, podendo provocar risco de choque ou outro tipo de perigo para a criança.

O equipamento não deve ser deixado ao alcance de crianças pequenas sem supervisão constante de seus pais ou responsáveis.

2.8 Campo magnético

O dispositivo Speech Case contém ímãs. Campos magnéticos podem interferir no funcionamento de marca-passos, desfibriladores e outros equipamentos médicos. Como regra geral, mantenha uma distância mínima de 6 polegadas (15 centímetros) entre qualquer item com ímãs e seu dispositivo cardíaco.

Se você suspeitar que o Speech Case está interferindo no funcionamento de seu marca-passo ou de qualquer outro equipamento médico, interrompa a utilização do Speech Case e consulte seu médico para obter informações específicas sobre o equipamento médico afetado.

2.9 Terceiros

Qualquer uso do Speech Case que não o uso destinado e junto com softwares ou hardwares de terceiros que alterar o uso destinado constitui risco, pelo qual a Tobii Dynavox é isenta de responsabilidade.

3 Visão geral do Speech Case

3.1 Principais recursos

O Speech Case possui diversos recursos internos,

- 2 × Alto-falantes internos
- 2 × Portas de Acionadores
- 1 × Seletor do método de acesso/energia
- 1 × Rádio Bluetooth®
- 1 × Porta de carregamento

3.2 Layout do produto

3.2.1 Portas e botões do dispositivo

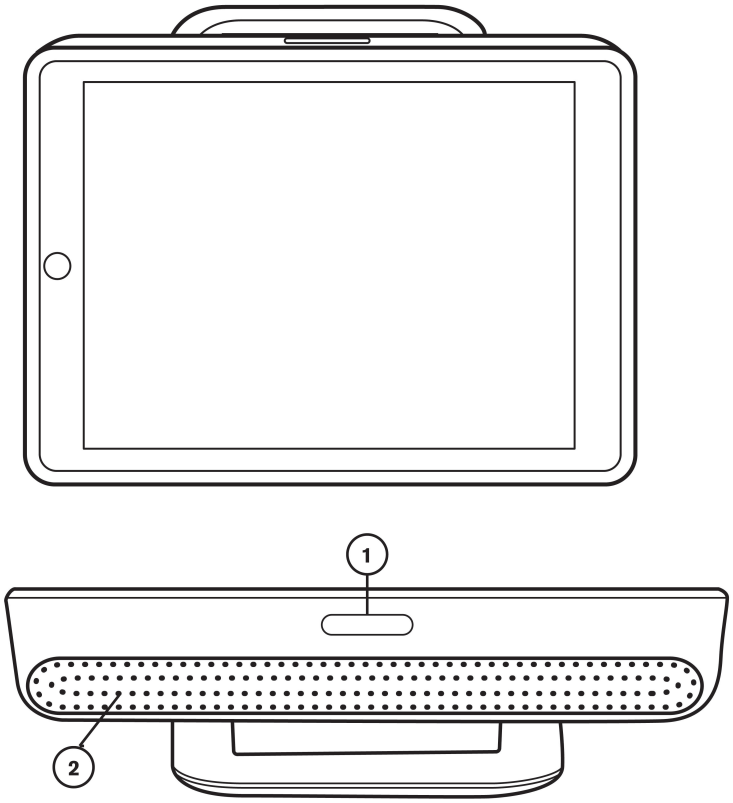

Figura 3.1 Vista frontal e superior

Posição	Descrição
1	Controle de volume
2	Alto-falantes

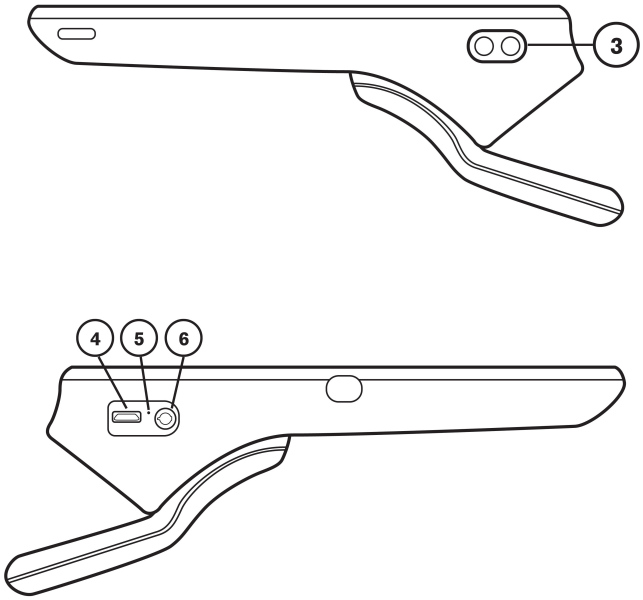

Figura 3.2 Vistas laterais

Posição	Descrição
3	Porta para Acionador (2)
4	Porta de carregamento
5	Luz do indicador de carregamento de bateria (LED de energia)
6	Seletor do método de acesso

Nunca force um conector em uma entrada. Se o conector e a entrada não combinarem com certa facilidade, provavelmente não correspondem um ao outro. Verifique se o conector coincide com a entrada, e se foi corretamente posicionado em relação à entrada.

3.3 Seletor do método de acesso

O seletor do método de acesso tem 3 (três) posições diferentes:

Posição	Descrição
S	**Modo iOS Scanning**: para ser utilizado com o método de acesso por varredura do acionador nativo do iOS. Selecione este modo caso deseje utilizar o iOS scanning para navegar por todos os aplicativos e pastas. Coloque em **S** para iOS scanning ● Acesse todos os aplicativos e arquivos utilizando a varredura. ● Não compatível com alguns recursos de varredura do Snap Core First. ● Configure as opções de varredura em Configurações de Acessibilidade no iOS. ● Para utilizar a varredura do iOS no Snap, defina o método de acesso no Snap como Touch.
0	**Modo de envio**: desliga a conexão Bluetooth®.
T	**Modo Touch**: para utilizar o toque para navegar pelos aplicativos e para utilizar qualquer método de acesso da Tobii Dynavox (inclusive a varredura) dentro dos aplicativos da Tobii Dynavox. Coloque em **T** para varredura do Snap e outros métodos de acesso da Tobii Dynavox. ● Melhor opção para usuários que não possuem experiência com varreduras. ● Personalize com recursos de varredura do Snap, como Varredura de Grupo, Sinais de Áudio e Tempo de Espera. ● A varredura está limitada ao Snap e outros aplicativos acessíveis. Itens fora dos aplicativos acessíveis da Tobii Dynavox não podem ser incluídos na varredura. ● A varredura mais eficiente no Snap e em outros aplicativos acessíveis.

3.4 Firmware pré-instalado

O Speech Case é entregue com todos os firmwares necessários instalados e prontos para serem utilizados.

4 Baterias no Speech Case

4.1 Baterias

O Speech Case vem com uma bateria integrada. Se a bateria do Speech Case não estiver com carga suficiente, o Speech Case será desligado automaticamente.

Quando o Speech Case é desligado por perda de carga da bateria, o pareamento Bluetooth® é perdido. Quando o Speech Case for religado, restabeleça o pareamento Bluetooth® conforme descrito na seção *5.3 Instale o iPad® e pareie via Bluetooth®*.

4.2 Carregando o Speech Case

1. Conecte o cabo de alimentação à porta de carregamento no Speech Case e no adaptador de energia.
2. Conecte o adaptador de energia a uma tomada elétrica.
3. Carregue o Speech Case até que a bateria esteja completamente carregada.
4. Após o Speech Case estar completamente carregado, desconecte o carregador tanto do seu dispositivo quanto da tomada.

Você **não pode** carregar demais a bateria. Tudo bem deixar a bateria carregando durante a noite.

Você **pode** usar o Speech Case enquanto a bateria estiver carregando.

Devido a reações químicas internas, o desempenho da bateria pode deteriorar com o tempo. Além disso, não manter as condições de uso (carregamento, descarregamento, temperatura ambiente, etc.) dentro dos limites especificados pode reduzir a expectativa de vida da bateria ou danificar seu aparelho Speech Case. Se a bateria não puder manter-se carregada por períodos mais longos de tempo, mesmo quando é carregada corretamente, pode ser que seja preciso trocá-la.

Com uso típico, a bateria pode precisar ser trocada a cada 12 a 18 meses. Não tente substituir a bateria você mesmo. A bateria é interna e não é destinada para serviço ou substituição pelo usuário ou por qualquer um exceto um técnico Tobii Dynavox.

Para saber as temperaturas de armazenamento e carregamento, consulte a seção *2.2 Fonte de alimentação e baterias, página 7*.

4.2.1 Comportamento do indicador de carregamento de bateria (LED de energia)

A luz do indicador de carregamento de bateria (LED de energia) (Posição 5 no *Figura 3.2 Vistas laterais*) brilhará quando o adaptador de energia estiver ligado e a bateria estiver carregando:

- Luz ligada contínua: carregando
- Luz piscando: falha na bateria (a unidade pode precisar de manutenção)
- Luz desligada: unidade totalmente carregada

5 Uso do Speech Case

5.1 Seleção da posição correta do seletor do método de acesso para o usuário

Como o usuário poderá selecionar os itens no dispositivo?		
Touch Screen	Varredura do acionador	
	iOS Scanning	Varredura do Snap
• Selecione diretamente com toque na Touch Screen • Selecione com os métodos de acesso por toque da Tobii Dynavox: Toque, pressionar para selecionar e soltar para selecionar • Selecione com os interruptores e o Tobii Dynavox Scanning	• Acesse todos os aplicativos e arquivos utilizando a varredura. • Não compatível com alguns recursos de varredura do Snap Core First. • Configure as opções de varredura em Configurações de Acessibilidade no iOS. • Para utilizar a varredura do iOS no Snap, defina o método de acesso no Snap como Touch.	• Melhor opção para usuários que não possuem experiência com varreduras. • Personalize com recursos de varredura do Snap, como Varredura de Grupo, Sinais de Áudio e Tempo de Espera. • A varredura está limitada ao Snap e outros aplicativos acessíveis. Itens fora dos aplicativos acessíveis da não podem ser incluídos na varredura. • A varredura mais eficiente no Snap e em outros aplicativos acessíveis.
Definir como “**T**”	Definir como “**S**”	Definir como “**T**”

5.2 Inicialização do dispositivo

O Speech Case possui quatro modos:

- **Modo Touch**: para utilizar o toque para navegar pelos aplicativos e pastas e para utilizar qualquer método de acesso da Tobii Dynavox (inclusive a varredura) dentro dos aplicativos da Tobii Dynavox.
- **Modo iOS Scanning**: para ser utilizado com o método de acesso por varredura do acionador nativo do iOS. Selecione este modo caso deseje utilizar o iOS scanning para navegar por todos os aplicativos e pastas.
- **Modo de envio**: desliga a conexão Bluetooth®.
- **Modo atualização do firmware**: utilize apenas se o usuário precisar atualizar o firmware do Speech Case.

Para iniciar o Speech Case no modo Touch (T)

Caso já tenha pareado o Speech Case com o iPad anteriormente, consulte *5.4 Desfaça o pareamento da conexão Bluetooth®, página 16*.

Quando o seletor do método de acesso é passado de Off para Touch (T), a unidade informará “Power On” e, após alguns segundos, você ouvirá 1 (um) clique.

1. Certifique-se de que nada esteja conectado às portas de acionadores no Speech Case.
2. Certifique-se de que o seletor do método de acesso esteja na posição **T**.
3. Siga as instruções em *5.3 Instale o iPad® e pareie via Bluetooth®, página 16*

Para iniciar o Speech Case no modo iOS Scanning (S)

Caso já tenha pareado o Speech Case com o iPad anteriormente, consulte *5.4 Desfaça o pareamento da conexão Bluetooth®, página 16*.

Quando o seletor do método de acesso é passado de Off para Scan (S), a unidade informará “Power On” e, após alguns segundos, você ouvirá 2 (dois) cliques.

1. Certifique-se de que nada esteja conectado às portas de acionadores no Speech Case.
2. Certifique-se de que o seletor do método de acesso esteja na posição **S**.
3. Siga as instruções em *5.3 Instale o iPad® e pareie via Bluetooth®, página 16*

Para colocar o Speech Case em modo de Envio (o dispositivo será DESLIGADO)

Caso já tenha pareado o Speech Case com o iPad anteriormente, consulte *5.4 Desfaça o pareamento da conexão Bluetooth®, página 16*.

1. Certifique-se de que nada esteja conectado às portas de acionadores no Speech Case.
2. Certifique-se de que o seletor do método de acesso esteja na posição **O**.

Para colocar o Speech Case no modo Atualização do Firmware

1. Mantenha o botão **Volume +** pressionado enquanto passa o **Seletor do método de acesso** de **0** para o modo **T** (touch) ou **S** (scan).

O Speech Case foi projetado para permanecer conectado no modo Touch (T) ou iOS scanning (S).

5.3 Instale o iPad® e pareie via Bluetooth®

1. Siga as etapas no Guia de inicialização do Tobii Dynavox Speech Case para instalar corretamente o iPad.
2. Em seu dispositivo iPad, vá para **Configurações > Bluetooth** e ligue o Bluetooth®.
   Permaneça nesta tela até concluir os passos restantes para parear seu Speech Case.
3. Certifique-se de que o Speech Case esteja no modo **S** ou **T** conforme descrito em *5.2 Inicialização do dispositivo*.
4. Selecione o Speech Case na lista Meus Dispositivos ou Outros Dispositivos do menu Bluetooth® do iPad. O Speech Case agora está pareado e pronto para ser utilizado.

O ID do Speech Case Bluetooth® termina com os mesmos 5 dígitos do número de série na capa do Speech Case. A palavra “Touch” ou “Scan” no ID do Bluetooth® indica o modo do dispositivo no momento. O número de série do Speech Case pode ser encontrado na etiqueta na parte interna do suporte.

5.4 Desfaça o pareamento da conexão Bluetooth®

Se você já havia pareado este Speech Case com este iPad anteriormente, primeiro será preciso “esquecer” o Speech Case na lista de dispositivos Bluetooth®.

1. Vá para **Configurações** > **Bluetooth**.
2. Encontre o Speech Case na lista.
3. Selecione o ícone “**i**” ao lado.
4. Selecione “**Esquecer este dispositivo**”.
5. Confirme selecionando “**Esquecer dispositivo**”.

5.5 Status da bateria e economia de energia

O status da bateria do Speech Case é monitorado pelo iPad pareado®. Siga os passos abaixo para exibir a widget Baterias na sua tela Hoje.

Adicione o widget de status da bateria

1. Em seu iPad, deslize para a direita na tela inicial para acessar a tela Hoje.
2. Role para baixo e clique em **Editar**.
3. Localize **Baterias** na lista de widgets e clique em **+** para adicioná-la à sua tela Hoje.
4. Selecione **Concluído**.
   Você já pode deslizar para a direita na tela Inicial em qualquer ponto para acessar a tela Hoje e visualizar o status da bateria do Speech Case (o Speech Case deve estar pareado).

A widget também mostra a carga do iPad

A bateria do Speech Case é exibida em acréscimos de 10% no status. Quando a bateria chegar a 10%, o Speech Case deverá ser conectado a uma fonte de alimentação, caso contrário, ele será desligado em breve.

As configurações de economia de energia no Speech Case são pré-configuradas para otimizar o tempo de funcionamento da bateria. O Speech Case foi projetado para permanecer ligado.

5.6 Ajuste do Volume

Para ajustar o volume, utilize os botões de aumentar e diminuir volume (Posição 1 no *Figura 3.1 Vista frontal e superior*) no lado superior do Speech Case.

O volume pode ser ajustado no software Snap ou iOS do iPad.

5.7 Ajuste do som

Os alto-falantes podem ser configurados em **Configurações do iOS > Música > EQ**.

O Speech Case inclui um orifício para permitir o uso de um microfone interno para iPad como entrada de áudio. Em algumas circunstâncias, a capa pode causar interferência na entrada de áudio. Para obter a melhor qualidade da entrada de áudio, tente remover temporariamente o iPad da capa ou utilizar um microfone interno conectado à porta lightning do iPad.

5.8 Acionadores

Quando o Speech Case estiver no modo touch, os interruptores enviarão as seguintes informações para a varredura da Tobii Dynavox:

- Interruptor 1: tecla de espaço
- Interruptor 2: tecla Enter

Quando o Speech Case estiver no modo touch, configure o Método de acesso dos seus aplicativos Tobii Dynavox como Scanning e configure o interruptor 1 como a tecla de espaço e o interruptor 2 como a tecla Enter.

Quando o Speech Case estiver no modo iOS Scanning, os interruptores enviam, como padrão, o seguinte:

- Interruptor 1: mover para o próximo item
- Interruptor 2: selecionar

Quando o Speech Case estiver no modo iOS Scanning e pareado com o iPad via Bluetooth®, o Controle de Interruptores do iOS é ligado automaticamente e dois interruptores são criados para a 2-Switch Step Scan (Varredura de etapas com dois interruptores (se ainda não existirem interruptores iOS)). Defina o método de acesso dos seus aplicativos Tobii Dynavox como Touch. Para Autoescaneamento, altere os interruptores em Interruptores do iOS para apenas um interruptor com a ação “Selecionar”.

Para outras opções de interruptores, consulte seu Manual do usuário do iOS na seção Controle de Interruptores ou seu manual do usuário dos aplicativos Tobii Dynavox.

6 Cuidados com o produto

6.1 Temperatura e Umidade

6.1.1 Uso Geral - Temperatura de Operação

O Speech Case apresenta melhor conservação em local seco e em temperatura ambiente. A variação de temperatura recomendada e umidade para o dispositivo é a seguinte:

- Temperatura ambiente: 0℃ a 35℃
- Umidade relativa: 10% a 90% (sem condensação no dispositivo)

6.1.2 Transporte e Armazenamento

Para o transporte e armazenamento, a variação de temperatura recomendada e umidade para o dispositivo é a seguinte:

- Temperatura: -30℃ a 70℃ (-22℉ até 158℉)
- Umidade: 10% a 95% a 40℃ (104℉)(sem condensação no dispositivo)
- Pressão Atmosférica: 70 kPa a 106 kPa (375 mmHg a 795 mmHg)

O Speech Case não é à prova d'água ou resistente à água. O dispositivo não deve ser armazenado em locais com excesso de umidade. Não mergulhe o dispositivo na água ou outro líquido. Tenha cuidado para não derramar líquidos, especialmente nas áreas do conector.

6.1.3 Carga

Durante o carregamento, a variação de temperatura recomendada e umidade para o dispositivo é a seguinte:

- Temperatura: 10℃ a 45℃ (50℉ até 113℉)
- Umidade relativa: 5% a 90% (sem condensação no dispositivo)

6.2 Limpando o dispositivo Speech Case

1. Antes de limpar, desligue completamente o seu dispositivo.
2. Desconecte seu dispositivo.
3. Retire todos os cabos.
4. Limpe todas as superfícies externas usando 70% de álcool isopropílico, 75% de álcool etílico ou Clorox Desinfecting Wipe para controle de infecções.
5. Deixe o dispositivo secar naturalmente.
6. Todos os acessórios incluídos também devem ser desinfetados da mesma maneira.
7. Se restar algum resíduo na tela após a limpeza, passe um pano seco e macio nela.
8. Descarte os materiais de limpeza usados corretamente.

Não use produtos em spray diretamente no dispositivo, pois eles podem saturar o dispositivo e permitir a entrada de umidade indesejada na unidade.

6.3 Posicionamento

Use apenas os suportes recomendados e especificados pelo fornecedor ou representante de vendas local, e verifique que foram montados e presos de modo correto, de acordo com as instruções. Não posicione o aparelho sobre superfícies instáveis e/ou irregulares.

6.4 Transporte do Speech Case

Desconecte todos os cabos do Speech Case ao carregar o dispositivo.

Recomenda-se conservar o material original da embalagem do Speech Case.

No caso de devolução do dispositivo à Tobii Dynavox para assuntos relacionados à garantia ou conserto, é recomendável guardar a embalagem ou equivalente utilizada na entrega. A maioria das transportadoras exige pelo menos 5 centímetros de material de embalagem em torno do dispositivo.

Nota: Devido à regulamentações da Joint Commission, quaisquer materiais de transporte que incluam caixas enviados à Tobii Dynavox devem ser descartados.

6.5 Descarte do dispositivo Speech Case

Não descarte o dispositivo Speech Case em lixo doméstico comum ou junto com restos de material de escritório. Para descartar equipamentos elétricos ou eletrônicos, siga as regulamentações locais.

6.6 Descarte das baterias

As baterias não devem ser descartadas em lixo doméstico comum ou junto com restos de material de escritório. Para descartar baterias, siga as regulamentações locais.

Apêndice A Suporte, Garantia, Material de Treinamento

A1 Suporte ao Cliente

Para receber suporte, entre em contato com o representante local ou com o Atendimento ao Cliente em Tobii Dynavox. Para ser atendido o mais rápido possível, você deve ter acesso ao seu dispositivo Speech Case e, se possível, estar conectado à Internet. Você também deve poder fornecer o número de série do dispositivo, que você pode encontrar na parte posterior do dispositivo.

Para obter mais informações sobre o produto e outros recursos de suporte, acesse o site da Tobii Dynavox www.tobiidynavox.com.

A2 Garantia

Leia o folheto Manufacturer's Warranty incluso na embalagem.

A Tobii Dynavox não garante que o software na Speech Case atenda aos seus requisitos, que a operação do software será ininterrupta ou livre de erros, ou que todos os erros do software serão corrigidos.

A Tobii Dynavox não garante que o Speech Case atenda aos requisitos do Cliente, que a operação do Speech Case será ininterrupta ou que o Speech Case estará livre de erros ou outros defeitos. O cliente reconhece que o Speech Case não funcionará para todos os indivíduos e em todas as condições de iluminação.

Leia o Manual do Usuário com atenção antes de usar o dispositivo. A garantia é válida apenas se o dispositivo for usado de acordo com o Manual do Usuário. A desmontagem do Speech Case invalidará a garantia.

Recomenda-se conservar o material original da embalagem do Speech Case.

No caso de devolução do dispositivo à Tobii Dynavox para assuntos relacionados à garantia ou conserto, é recomendável guardar a embalagem ou equivalente utilizada na entrega. A maioria das transportadoras exige pelo menos 5 centímetros de material de embalagem em torno do dispositivo.

Nota: Devido à regulamentações da Joint Commission, quaisquer materiais de transporte que incluam caixas enviados à Tobii Dynavox devem ser descartados.

A3 Material de treinamento

A Tobii Dynavox oferece uma série de materiais de treinamento para os produtos Speech Case e de comunicação correspondentes. É possível encontrá-los em www.tobiidynavox.com

Apêndice B Informações de conformidade

Todos os Speech Case têm a marca CE, indicando conformidade com os requisitos essenciais de saúde e segurança definidos pelas Diretivas Europeias.

B1 Instruções da FCC

Este dispositivo possui FCC ID: 5123A-BGTWT32AE e está em conformidade com a parte 15 dos Regulamentos da FCC. A operação está sujeita às duas seguintes condições: (1) este dispositivo não pode causar interferência nociva, e (2) este dispositivo deve aceitar qualquer interferência recebida, incluindo interferências que possam causar operações indesejadas.

As modificações que não tenham a aprovação expressa da Tobii Dynavox poderiam invalidar a autorização do usuário de operar o equipamento de acordo com os regulamentos da FCC.

B1.1 Para Parte 15B Equipamento

Este equipamento foi testado e considerado compatível com os limites de um aparelho digital Classe B, de acordo com a parte 15 dos regulamentos da FCC. Esses limites foram estabelecidos para proporcionar proteção adequada contra interferências nocivas em uma instalação residencial. Este equipamento gera, utiliza e pode emitir energia de frequência de rádio e, se não for instalado e utilizado em conformidade com as instruções, pode causar interferência nociva nas comunicações via rádio.

No entanto, não há garantias de que a interferência não ocorrerá em uma instalação específica. Se este equipamento causar interferência nociva à recepção de rádio ou televisão, que pode ser detectada ligando e desligando o equipamento, recomenda-se que o usuário tente corrigir a interferência através de uma ou mais das seguintes medidas:

- Reoriente ou reposicione a antena de recepção.
- Aumente a separação entre o equipamento e o receptor.
- Conecte o equipamento a uma tomada que esteja fora do circuito ao qual o receptor está conectado.
- Solicite ajuda ao distribuidor ou a um técnico de rádio/TV experiente.

B1.2 Para Dispositivos Portáteis

Instruções sobre a Exposição à Radiação RF do FCC:

1. O Transmissor não deve apresentar compartilhamento de localização, ou ser operado em conjunto com outra antena ou transmissor.
2. Este equipamento está em conformidade com os limites de exposição a radiação RF da FCC conforme estabelecido para um ambiente sem controle. O dispositivo foi testado em operações de manuseio comuns, tendo as laterais do mesmo recebido contato direto com o corpo humano. Para assegurar a conformidade com os requisitos de exposição de RF do FCC, evite contato direto com a antena do transmissor durante a transmissão.

B2 Declaração da Industry Canada

Cuidado

(i) O dispositivo para operação na banda 5150-5250 MHz é somente para uso interno para reduzir o potencial de interferência prejudicial a sistemas de satélite móveis co-canal;
(ii) O ganho de antena máximo permitido para aparelhos nas bandas 5250-5350 MHz e 5470-5725 MHz deve ser tal que o equipamento ainda esteja em conformidade com o limite EIRP;
(iii) O ganho de antena máximo permitido para aparelhos nas bandas 5725-5850 MHz deve ser tal que o equipamento ainda esteja em conformidade com os limites EIRP especificados para operações ponto-a-ponto e não-ponto-a-ponto conforme for apropriado; e

(iv) Os usuários também devem ser orientados que radares de alta potência são distribuídos como usuários primários (ou seja, usuários prioritários) das bandas 5250-5350 MHz e 5650-5850 MHz e que esses radares podem causar interferência e/ou danos a dispositivos LE-LAN.

Avertissement

(i) les dispositifs fonctionnant dans la bande 5150-5250 MHz sont réservés uniquement pour une utilisation à l'intérieur afin de réduire les risques de brouillage préjudiciable aux systèmes de satellites mobiles utilisant les mêmes canaux;
(ii) le gain maximal d'antenne permis pour les dispositifs utilisant les bandes de 5250 à 5350 MHz et de 5470 à 5725 MHz doit être conforme à la limite de la p.i.r.e;
(iii) le gain maximal d'antenne permis (pour les dispositifs utilisant la bande de 5725 à 5850 MHz) doit être conforme à la limite de la p.i.r.e. spécifiée pour l'exploitation point à point et l'exploitation non point à point, selon le cas;
(iv) De plus, les utilisateurs devraient aussi être avisés que les utilisateurs de radars de haute puissance sont désignés utilisateurs principaux (c.-à-d., qu'ils ont la priorité) pour les bandes 5250-5350 MHz et 5650-5850 MHz et que ces radars pourraient causer du brouillage et/ou des dommages aux dispositifs LANEL.

Este dispositivo possui IC ID: 5132A-BGTWT32AE e foi testado em relação aos requisitos de segurança para exposição a ondas de rádio (SAR) no RSS-102 para os limites (1,6 W/Kg) do Público Geral (Ambiente sem Controle). O valor SAR mais alto para o dispositivo Speech Case é de 0,3 W/kg. O dispositivo pode ser operado de forma segura com distância mínima de 0 cm entre o equipamento e o corpo do usuário.

Este aparelho digital de classe B está em conformidade com o ICES-003 canadense.

Este equipamento está em conformidade com os padrões RSS isentos de licença da Indústria do Canadá. A operação está sujeita às duas seguintes condições: (1) este equipamento não poderá gerar interferências, e (2) este equipamento deve aceitar qualquer interferência, incluindo interferências que possam causar operações indesejadas.

B3 Instruções da CE

Este equipamento está de acordo com os requisitos relacionados à compatibilidade eletromagnética, e os requisitos de proteção essenciais da Diretiva de Compatibilidade Eletromagnética (EMC) 2014/30/EU sobre a aproximação das leis dos Estados-Membros referentes à compatibilidade eletromagnética e Diretiva de Equipamento de Rádio (RED) 2014/53/EU, que visa à regulação de equipamentos de rádio e de terminais de telecomunicações.

B4 Diretivas e Padrões

O Speech Case está de acordo com as seguintes diretivas:

- Diretiva de Compatibilidade Eletromagnética (EMC) 2014/30/EU
- Diretiva de Equipamento de Rádio (RED) 2014/53/EU
- Diretiva RoHS 2 2011/65/EU
- Diretiva WEEE 2012/19/EU
- Diretiva Reach 2006/121/EC, 1907/2006/EC Anexo 17
- Diretiva de Baterias 2013/56/EU
- EN 62368-1

O dispositivo foi testado para estar de acordo com a ISO 14971:2007 e EN ISO 14971:2012 e outras normas relevantes para os mercados a que é destinado.

Apêndice C Especificações técnicas

C1 Speech Case

Padrão	Speech Case
Tipo	Acessório de fala para iPad 10,2”
Modelo	Speech Case
Medidas (LxAxP)	273 × 196 × 52 mm 10,7 × 7,7 × 2,0 inches
Peso	624 g 1 lb 6 oz
Alto-falantes	2 × 31 mm × 9 mm, 4,0 ohms, 5 W
Entradas	2 × Portas de Acionadores de 3,5 mm 1 × USB-C
Botões	1 × Aumentar o volume 1 × Diminuir o volume 1 × Selecionador de três posições
Bluetooth®	Bluetooth® 3.0
Duração da bateria	~ 8 horas. Uso normal
Tecnologia da bateria	Bateria recarregável de polímero de íons de lítio.
Capacidade da bateria	15.54 Wh
Duração de carregamento da bateria	~ 4 horas
Fonte de alimentação	Adaptador AC, 5,0 VDC, 4,8A

C2 Adaptador de energia

Item	Especificação
Modelo	SPAD92BC-20
Voltagem de entrada	100 a 240 VAC
Corrente de entrada (máx)	0,48 A
Frequência de entrada	50 a 60 Hz
Corrente de saída	4,8 A
Voltagem de saída classificada	5 VDC

Apêndice D Acessórios aprovados

Para obter informações sobre os mais recentes acessórios aprovados para o Speech Case, acesse o site www.TobiiDynavox.com ou entre em contato com seu revendedor local Tobii Dynavox.

Apêndice E Parceiros de certificação local

As empresas listadas são os parceiros para nossas certificações locais em seus países.

Informações de Contato:

Istok Audio Trading
Zavodskoy proezd, 3A
Fryazino, Moscow region
Russian Federation 141195

+7 (499) 404-36-56
+7 (929) 636-82-49

SOLUCIONES EN TECNOLOGÍA ADAPTADA MEXICO S.A DE C.V
Av. Rio Mixcoac 164 Col. Acacias Del Valle Deleg
Benito Juarez. CP. 03240
Mexico

+1-800-344-1778

Link Assistive Pty Ltd
43 Adelaide Tce
Pasadena SA, 5042
Australia

+61 8 7120 6002

Representante autorizado na Suíça
MedEnvoy Switzerland
Gotthardstrasse 28
6302 Zug
Switzerland

+41 41 562 01 42

tobii dynavox

#12008740 Tobii Dynavox Speech Case Manual do usuário v.1.0.5 - pt-BR

Copyright ©Tobii Dynavox AB (Publ). Nem todos os produtos e serviços são oferecidos em todos os mercados locais. As especificações estão sujeitas a alterações sem aviso prévio. Todas as marcas registradas são de propriedade de seus respectivos donos.

Assistência para o seu Dispositivo Tobii Dynavox

Obter ajuda online

Consulte a página de Assistência específica do dispositivo Tobii Dynavox. Ela contém informações atualizadas sobre problemas e dicas e truques relacionados ao produto. A página de Assistência está disponível em: *www.TobiiDynavox.com/support-training*

Entre em contato com o seu consultor ou revendedor de soluções

Em caso de dúvidas ou problemas relacionados ao produto, entre em contato com o seu consultor de soluções ou revendedor autorizado da Tobii Dynavox para obter auxílio. O revendedor está mais familiarizado com as suas configurações pessoais e poderá auxiliá-lo com dicas e treinamentos referentes ao produto. Os dados para contato estão disponíveis em *www.TobiiDynavox.com/contact*